D. (Luft) T. 2190 A-5
Teil 9 B; Heft 2

Nur für den Dienstgebrauch!

Fw 190 A-5

Flugzeug-Handbuch

(Stand November 1942)

Teil 9 B

Elektrisches Bordnetz

Heft 2: Schaltunterlagen

(Stand November 1943)

Ausgabe März 1944

Inhalt

I. Listen:

Elt-Geräteliste ..... Blatt Nr. 1—19
Elt-Leitungsliste ..... Blatt Nr. 1—50

II. Zeichnungen:

Übersichtsschaltplan ..... Zeichnung Nr. 1

Stromlaufplan
- A-Anlage ..... Zeichnung Nr. 2a
- A-Anlage ..... Zeichnung Nr. 2b
- B-Anlage ..... Zeichnung Nr. 3
- C-Anlage ..... Zeichnung Nr. 4
- D-Anlage ..... Zeichnung Nr. 4
- E-Anlage, Teil 1 ..... Zeichnung Nr. 5a
- E-Anlage, Teil 2 ..... Zeichnung Nr. 5b
- E-Anlage, Teil 3 ..... Zeichnung Nr. 5c
- E-Anlage, Teil 4 ..... Zeichnung Nr. 5d
- E-Anlage, Teil 5 ..... Zeichnung Nr. 5e
- E-Anlage, Teil 6 ..... Zeichnung Nr. 5f
- L-Anlage ..... Zeichnung Nr. 6
- M-Anlage ..... Zeichnung Nr. 7
- P-Anlage, Teil 1 ..... Zeichnung Nr. 8a
- P-Anlage, Teil 2 ..... Zeichnung Nr. 8b
- P-Anlage, Teil 3 ..... Zeichnung Nr. 8c
- P-Anlage, Teil 4 ..... Zeichnung Nr. 8d
- R-Anlage ..... Zeichnung Nr. 9
- S-Anlage ..... Zeichnung Nr. 10

Minusverteilung ..... Zeichnung Nr. 11

Anschlußplan:
- Aufbauverteiler V 1 ..... Zeichnung Nr. 12
- Aufreihtrennstelle V 2 ..... Zeichnung Nr. 13
- Aufbauverteiler V 3 ..... Zeichnung Nr. 14
- Schaltverteiler V 4 ..... Zeichnung Nr. 15
- Aufreihtrennstelle V 43 ..... Zeichnung Nr. 16
- Aufreihtrennstelle V 115 ..... Zeichnung Nr. 17
- Aufreihtrennstelle V 116 ..... Zeichnung Nr. 18
- Aufreihtrennstelle V 125 ..... Zeichnung Nr. 19
- Aufreihtrennstelle V 126 ..... Zeichnung Nr. 20

Bauschaltplan:
- Abwurfwaffe und Rüstsatz ..... Zeichnung Nr. 21

Spalte	Kennzeichen 1	Benennung 2	Anforderungszeichen 3	Einbauort 4	Bemerkungen 5
Rh. 01	A 1	Generator	FI 34218-1	Motor	
02	A 2	Regler	FI 34245-1	Gerätebank R	
03	A 3	Entstörer	19-8201 C	Gerätebank R	
04	A 4	Selbstschalter ohne Gehäuse			
05		mit Fernauslösung	FI 32407-3 (Ia)	Gerätebank R	75 A
06	A 4	Selbstschalter ohne Gehäuse			
07		mit Fernauslösung	FIE 5002-08 (Ib)	Gerätebank R	75 A
08	A 5	Bleisammler	FI 34257	FT-Raum	20 Ah
09		Sammlerbett mit Spannb.	19-5512 B-1	Rumpf	
10	A 6	Selbstschalter ohne Gehäuse			
11		mit Fernauslösung	FI 32407-3 (Ia)	Gerätebank R	75 A
12	A 6	Selbstschalter ohne Gehäuse			
13		mit Fernauslösung	FIE 5002-08 (Ib)	Gerätebank R	75 A
14	A 7	Einbaudruckknopf, 1polig	FI 32315-2	Gerätebank L	
15		Deckplatte	19-5836-13	geh. zu A 7	
16					
17	A 10	Außenbordsteckdose	FI 32629-1	Rumpfseitenwand R	
18					
19					
20	A 12	Selbstschalter ohne Gehäuse			
21		mit Fernauslösung	FI 32407-3 (Ia)	Gerätebank R	75 A
22					
23					
24					
25					
26	A 14	Brandschottstecker	FI 32614-1	Motortraggerüst	
27	A 15	Brandschottdose	FI 32614-2	Motortraggerüst	
28	A 16	Brandschottdose	FI 32614-2	Spant 2 R	
29	A 17	Brandschottstecker	FI 32614-1	Spant 2 R	
30					
31					
32					
33					
34	A 22	Vierkantsteckgehäuse	FI 32616-4	Gerätebank R	
35		Steckdosenplatte, 2polig	FI 32636-1	geh. zu A 22	
36	A 23	Vierkantsteckgehäuse	FI 32616-4	Gerätebank R	
37		Steckerplatte, 2polig	FI 32636-2	geh. zu A 23	
38	A 24	Leitungsstecker, 1polig	FI 32118-4	Verteiler V 43	
39	A 25	Leitungsstecker, 1polig	FI 32118-4	Verteiler V 43	
40	A 26	Leitungsstecker, 1polig	FI 32118-4	Verteiler V 2	
41	A 27	Leitungsstecker, 1polig	FI 32118-4	Verteiler V 2	
42	A 28	Leitungsstecker, 1polig	FI 32119-4	Verteiler V 2	
43	A 29	Leitungsstecker, 1polig	FI 32118-4	Verteiler V 2	
44	A 30	Leitungsstecker, 1polig	FI 32119-4	Verteiler V 2	
45					
46					
47	B 2	Anlaßschalter mit Sicherheits-			
48		klappe	FI 21214	Gerätebank R	
49	B 3	Schaltschütz	FI 32828	Gerätebank R	
50	B 4	Schaltschütz	FI 32828	Gerätebank R	
51	B 5	Schwungkraftanlasser	A 1/SGG 24 DL 2	Motor	Bosch
52	B 6	Kuppelmagnet	SHSM/7000/3 Z	Schwungkraftanlasser	Bosch
53	B 7	Anlaß-Trafo-Summer	FI 21213	Gerätebank L	
54	B 8	Zündschalter	FI 21119	Gerätebank L	
55	B 9	Zwillingszündmagnet	ZM 14 DR 13	Motor	Bosch
56					
57	B 14	Brandschottsteckdose	FI 32648-2	Gerätebank L	
58	B 15	Brandschottstecker	FI 32648-1	Gerätebank L	
59	B 16	Brandschottdose	FI 32648-3	Motortraggerüst	
60	B 17	Brandschottstecker	FI 32648-1	Motortraggerüst	
61					

Fw 190 A-5	El t - Geräteliste	Blatt Nr. 1

	Kenn-zeichen	Benennung	Anforderungszeichen	Einbauort	Bemerkungen
Spalte	1	2	3	4	5
Rh. 01					
02					
03					
04					
05					
06					
07					
08					
09					
10					
11					
12					
13					
14					
15					
16					
17	B 20	Leitungsstecker, 1polig	Fl 32118-4	Verteiler V 2	
18					
19					
20					
21					
22					
23					
24					
25					
26					
27					
28					
29					
30	C 1	Selbstschalter ohne Gehäuse	FIE 5000-01	Gerätebank R	6 A
31	C 2	Lampenfassung	Fl 32557-3	Flügelrandkappe L	
32		Glashaube, rot	Fl 32557-5	Flügelrandkappe L	
33		Lampe, 25 W	Fl 32796-1	Kennlicht C 2	
34	C 3	Lampenfassung	Fl 32557-3	Flügelrandkappe R	
35		Glashaube, grün	Fl 32557-4	Flügelrandkappe R	
36		Lampe, 25 W	Fl 32796-1	Kennlicht C 3	
37	C 4	Hecklicht	Fl 32558-1	Seitenruder	
38		Lampe, 5 W	Fl 32779	Hecklicht C 4	
39	C 5	2pol. Preßstoffsteckdose	Fl 32601	Flügel L, Rippe 5b	
40	C 6	2pol. Preßstoffstecker	Fl 32600	Flügel L, Rippe 5b	
41	C 7	2pol. Preßstoffsteckdose	Fl 32601	Flügel R, Rippe 5b	
42	C 8	2pol. Preßstoffstecker	Fl 32600	Flügel R, Rippe 5b	
43	C 9	2pol. Preßstoffsteckdose	Fl 32601	Seitenflosse	
44	C 10	2pol. Preßstoffstecker	Fl 32600	Seitenflosse	
45	C 11	Leuchtenfassung	Fl 32267	Hauptgerätebrett L	
46		Lampe, 7 W	Fl 32781	Leuchtenfassung C 11	
47	C 12	Leuchtenfassung	Fl 32267	Windschutz L	
48		Lampe, 15 W	Fl 32786	Leuchtenfassung C 12	
49	C 13	Leuchtenfassung	Fl 32267	Windschutz R	
50		Lampe, 7 W	Fl 32781	Leuchtenfassung C 13	
51	C 14	Leuchtenfassung	Fl 32267	Hauptgerätebrett R	
52		Lampe, 7 W	Fl 32781	Leuchtenfassung C 14	
53					
54	C 16	Verdunkler	Fl 32401-4	Gerätebank L	
55					
56	C 17	2pol. Preßstoffsteckdose	Fl 32601	Flügelrandkappe R	
57	C 18	2pol. Preßstoffstecker	Fl 32600	Flügelrandkappe R	
58	C 19	2pol. Preßstoffsteckdose	Fl 32601	Flügelrandkappe L	
59	C 20	2pol. Preßstoffstecker	Fl 32600	Flügelrandkappe L	
60					
61					

Spalte	Kennzeichen 1	Benennung 2	Anforderungszeichen 3	Einbauort 4	Bemerkungen 5
Zeile 01					
02					
03					
04					
05					
06					
07					
08					
09					
10	D 1	Selbstschalter ohne Gehäuse	FIE 5000-01	Gerätebank R	6 A
11	D 2	Gitterschauzeichen	FI 32525-3	Hauptgerätebrett	
12	D 3	Heizbares Staurohr	FI 22261-1	vor Flügelnase R	
13	D 4	2pol. Preßstoffsteckdose	FI 32601	Flügelnase R	
14	D 5	2pol. Preßstoffstecker	FI 32600	Flügelnase R	
15	D 6	3pol. Preßstoffsteckdose	FI 32604	Gerätebank L	
16					
17					
18					
19					
20					
21					
22					
23					
24					
25					
26					
27					
28					
29					
30	E 1	Kippwechselschalter	FI 32346-3	Gerätebank L	
31					
32	E 3	Kraftstoffbehälterpumpe	KBP 16 H, 8-4544 H	hinterer Kraftstoffbehälter	DBUT = 390
33	E 4	2pol. Gebersteckdose	FI 32627-2	Kraftstoffbehälterpumpe E 3	
34					
35	E 6	Kraftstoffbehälterpumpe	KBP 16 H, 8-4544 H	vorderer Kraftstoffbehälter	DBUT = 460
36					
37	E 8	2pol. Gebersteckdose	FI 32627-2	Kraftstoffbehälterpumpe E 6	
38	E 9	3pol. Preßstoffstecker	FI 32603	Gashebel	
39	E 10	Selbstschalter ohne Gehäuse	FI E 5000-05	Gerätebank R	30 A
40	E 11	3pol. Preßstoffsteckdose	FI 32604	Gashebel	
41	E 12	Selbstschalter ohne Gehäuse	FI E 5000-01	Gerätebank R	6 A
42	E 13	Selbstschalter ohne Gehäuse	FI E 5000-01	Gerätebank R	6 A
43	E 14	Selbstschalter ohne Gehäuse	FI. E 5000-01	Gerätebank R	6 A
44	E 15	Endmomenfschalter	FI E 5826-01	Gerätebank L	
45	E 16	Selbstschalter ohne Gehäuse	FI E 5000-01	Gerätebank R	6 A
46	E 17	Endmomentschalter	FI E 5826-01	Gerätebank L	
47	E 18	Spindelgetriebe IIIa	8-3416 E-1	Höhenflosse	
48	E 18	Spindelgetriebe IIIb	8-3416 E-1	Höhenflosse	
49	E 19	3pol. Preßstoffsteckdose	FI 32604	Spindeltrieb E 18	
50	E 20	3pol. Preßstoffstecker	FI 32603	Spindeltrieb E 18	
51					
52	E 22	Stell.-Anz. für Höhentrimm	FI 22852-2	Gerätebank L	
53	E 23	Widerstandsgeber	FI 20861	Rumpfheck	
54	E 24	Instrumentensteckdose	FI 32615-3	Stell.-Anz. f. Höhentrimm E 22	
55	E 25	3pol. Gebersteckdose	FI 32628	Widerstandsgeber E 23	
56	E 26	Selbstschalter ohne Gehäuse	FI E 5000-05	Gerätebank R	30 A
57	E 27	Wendeschütz	19-9012	Trennstelle Rumpf-Flügel R	*) n. Schl. 54
58					
59					
60	E 30	Wendeschütz *)	19-9012	Trennstelle Rumpf-Flügel L	*) n. Schl. 54
61					

Lfd. Nr.	Kennzeichen	Benennung	Anforderungszeichen	Einbauort	Bemerkungen
Spalte	1	2	3	4	5
01	E 32	Fahrwerksantrieb	19-5510 B-1	Flügel R zwischen Rippe 4 u. 5	
02	E 32	Fahrwerksantrieb	19-5510 B-1	Flügel L zwischen Rippe 4 u. 5	
03	E 33	Selbstschalter ohne Gehäuse	FI E 5000-01	Gerätebank R	6 A
04	E 34	Schalter für Rollwerk und			
05		Landeklappen	Fw SK 7331	Gerätebank L	
06	E 35	Signalschalter	FI 32329-1	Knickstrebe R	
07	E 35	Signalschalter	FI 32329-1	Knickstrebe L	
08	E 36	Fahrwerksverriegelung	19-5655 A-1 oder		
09			19-5664 A	Flügel R, Rippe 2a	
10	E 36	Fahrwerksverriegelung	19-5655 A-1 oder		
11			19-5664 A	Flügel L, Rippe 2a	
12					
13	E 38	Dosensockel	FI 50973-4	Führerraum Mitte vorn	
14					
15	E 39	12-Lampengerät	FI 32532	Gerätebank L	
16		12 Lampen, 2 W	FI 32777-1	12-Lampengerät E 39	
17					
18					
19	E 42	3pol. Preßstoffsteckdose	FI 32604	Flügel R, Knickstrebe	
20					
21	E 44	Gerades Steckgehäuse	FI 32110-4	Verriegelung E 36 R	
22		Steckdoseneinsatz, 6polig	FI 32110-9	geh. zu E 44	
23	E 45	Verstellgerät, 250 W *)	9-9536/B oder C	Flugmotor	*) siehe Änd.-Anweis. 90, 100 u. 101
24	E 45	Verstellgerät, 250 W *)	9-9536/D	Flugmotor	
25					
26					
27	E 48	3pol. Preßstoffsteckdose	FI 32604	Flügel L, Knickstrebe	
28	E 49	3pol. Preßstoffstecker	FI 32603	Flügel R, Knickstrebe	
29	E 49	3pol. Preßstoffstecker	FI 32603	Flügel L, Knickstrebe	
30	E 50	Gerades Steckgehäuse	FI 32110-4	Verriegelung E 36 L	
31		Steckdoseneinsatz, 6polig	FI 32110-9	geh. zu E 50	
32					
33					
34					
35	E 54	Abgewinkeltes Steckgehäuse	FI 32113-5	12-Lampengerät E 39	
36		Steckdoseneinsatz	FI 32113-11	geh. zu E 54	
37	E 55	Kraftstoffförderpumpe	EP 1 E	Rumpfunterteil	
38					
39	E 57	Vierkantsteckgehäuse	FI 32616-5	Fahrwerksantrieb L	
40		Steckdosenplatte, 2polig	FI 32636-1	geh. zu E 57	
41	E 58	Vierkantsteckgehäuse	FI 32616-5	Fahrwerksantrieb R	
42		Steckdosenplatte, 2polig	FI 32636-1	geh. zu E 58	
43	E 59	Vierkantsteckgehäuse	FI 32616-5	Fahrwerksantrieb L	
44		Steckdosenplatte, 2polig	FI 32636-1	geh. zu E 59	
45	E 60	Vierkantsteckgehäuse	FI 32616-5	Fahrwerksantrieb R	
46		Steckdosenplatte, 2polig	FI 32616-1	geh. zu E 60	
47	E 61	Selbstschalter ohne Gehäuse	FIE 5000-02	Gerätebank R	
48	E 62	Entstörer *)	FIE 8206-01	vordere Kraftstoffbeh.-Pumpe	*) Ausweichl. FI E 820701
49	E 63	Daumenschalter	FI 32337	Gashebel	
50	E 64	Spindelantrieb	8-3416 D-1	Flügel R, Rippe 5	
51					
52					
53					
54	E 64	Spindelantrieb	8-3416 D-1	Flügel L, Rippe 5	
55					
56					
57					
58	E 65	Entstörer *)	FIE 8206-01	hintere Kraftstoffbeh.-Pumpe	*) Ausweichl. FI E 820701
59					
60	E 66	Gerades Anbaugehäuse	FI 32111-6	Flügel R, Hinterholm	
61		Steckereinsatz	FI 32111-12	geh. zu E 66	

	Kennzeichen	Benennung	Anforderungszeichen	Einbauort	Bemerkungen
Spalte	1	2	3	4	5
Rh. 01	E 67	Gerades Anbaugehäuse	Fl 32111-6	Flügel L, Hinterholm	
02		Steckereinsatz	Fl 32111-12	geh. zu E 67	
03	E 68	3pol. Preßstoffsteckdose	Fl 32604	Spindelantrieb E 64	
04	E 69	3pol. Preßstoffsteckdose	Fl 32604	Spindelantrieb E 64	
05	E 70	Abgewinkeltes Steckgehäuse	Fl 32111-5	Flügel R, Hinterholm	
06		Steckdoseneinsatz, 14polig	Fl 32111-11	geh. zu E 70	
07	E 70	Abgewinkeltes Steckgehäuse	Fl 32111-5	Flügel L, Hinterholm	
08		Steckdoseneinsatz, 14polig	Fl 32111-11	geh. zu E 70	
09	E 71	Flanschdosensockel	Fl 50975-116	Rumpfunterteil	
10					
11					
12	E 74	Gerades Steckgehäuse	Fl 32113-4	Flügel L, Hinterholm	
13		Steckdoseneinsatz, 20polig	Fl 32113-11	geh. zu E 74	
14	E 75	Gerades Anbaugehäuse	Fl 32113-6	Flügel L, Hinterholm	
15		Steckereinsatz, 20polig	Fl 32113-12	geh. zu E 75	
16	E 76	Schaltschütz	Fl 32828	Flügel L, Hinterholm	
17	E 77	Schaltschütz	Fl 32828	Flügel L, Hinterholm	
18	E 78	Gerades Steckgehäuse	Fl 32113-4	Flügel R, Hinterholm	
19		Steckdoseneinsatz, 20polig	Fl 32113-11	geh. zu E 78	
20	E 79	Gerades Anbaugehäuse	Fl 32113-6	Flügel R, Hinterholm	
21		Steckereinsatz, 20polig	Fl 32113-12	geh. zu E 79	
22	E 80	Schaltschütz	Fl 32828		
23	E 81	Schaltschütz	Fl 32828		
24	E 82	Winkelsteckergehäuse	Fl 32619-1	Schalter für Rollw. u. Landekl.	
25		Steckdosenplatte, 10polig	Fl 32618-11	geh. zu E 82	
26					
27					
28	E 85	Selbstschalter ohne Gehäuse	Fl E 5000-01	Gerätebank R	6 A
29	E 86	Entstörer *)	Fl E 8206-01	Zusatzbehälterpumpe	*) Ausweichl. Fl E 820701
30					
31	E 90	Vierkantsteckgehäuse	Fl 32616-4	Fahrwerksantrieb L, E 32	
32		Steckerplatte, 2polig	Fl 32636-2	geh. zu E 90	
33	E 90	Vierkantsteckgehäuse	Fl 32616-4	Fahrwerksantrieb L, E 32	
34		Steckerplatte, 2polig	Fl 32636-2	geh. zu E 90	
35	E 91	Vierkantsteckgehäuse	Fl 32616-4	Fahrwerksantrieb R, E 32	
36		Steckerplatte, 2polig	Fl 32636-2	geh. zu E 91	
37	E 91	Vierkantsteckgehäuse	Fl 32616-4	Fahrwerksantrieb L, E 32	
38		Steckerplatte, 2pol.	Fl 32636-2	geh. zu E 91	
39					
40					
41					
42					
43					
44					
45					
46					
47					
48					
49					
50					
51	E 100	Leitungsstecker, 1polig	Fl 32118-4	Trennstelle Rumpf-Flügel L	
52	E 101	Leitungsstecker, 1polig	Fl 32118-4	Trennstelle Rumpf-Flügel L	
53	E 102	Leitungsstecker, 1polig	Fl 32118-4	Trennstelle Rumpf-Flügel L	
54	E 103	Leitungsstecker, 5polig	Fl 32115-6	Trennstelle Rumpf-Flügel L	
55	E 104	Leitungsstecker, 5polig	Fl 32115-6	Trennstelle Rumpf-Flügel L	
56	E 105	Leitungsstecker, 5polig	Fl 32115-6	Trennstelle Rumpf-Flügel L	
57					
58	E 107	Leitungsstecker, 5polig	Fl 32115-6	Trennstelle Rumpf-Flügel L	
59	E 108	Leitungsstecker, 5polig	Fl 32115-6	Trennstelle Rumpf-Flügel L	
60	E 109	Leitungsstecker, 1polig	Fl 32118-4	Trennstelle Rumpf-Flügel L	
61	E 110	Leitungsstecker, 1polig	Fl 32118-4	Trennstelle Rumpf-Flügel L	

	Kenn-zeichen	Benennung	Anforderungszeichen	Einbauort	Bemerkungen
Spalte	1	2	3	4	5
Bl. 01	E 111	Leitungsstecker, 1polig	FI 32118-4	Trennstelle Rumpf-Flügel L	
02	E 112	Leitungsstecker, 1polig	FI 32118-4	Trennstelle Rumpf-Flügel R	
03	E 113	Leitungsstecker, 1polig	FI 32118-4	Trennstelle Rumpf-Flügel R	
04	E 114	Leitungsstecker, 1polig	FI 32118-4	Trennstelle Rumpf-Flügel R	
05	E 115	Leitungsstecker, 1polig	FI 32118-4	Trennstelle Rumpf-Flügel R	
06	E 116	Leitungsstecker, 5polig	FI 32115-6	Trennstelle Rumpf-Flügel R	
07	E 117	Leitungsstecker, 1polig	FI 32118-4	Trennstelle Rumpf-Flügel R	
08	E 118	Leitungsstecker, 1polig	FI 32118-4	Trennstelle Rumpf-Flügel R	
09	E 119	Leitungsstecker, 1polig	FI 32118-4	Trennstelle Rumpf-Flügel R	
10	E 120	Leitungsstecker, 1polig	FI 32118-4	Trennstelle Rumpf-Flügel R	
11	E 121	Leitungsstecker, 5polig	FI 32115-6	Trennstelle Rumpf-Flügel R	
12	E 122	Leitungsstecker, 5polig	FI 32115-6	Trennstelle Rumpf-Flügel R	
13	E 123	Leitungsstecker, 1polig	FI 32118-4	Verteiler V 2	
14					
15					
16					
17					
18					
19					
20	E 130	Schützkasten *)	Schüka I	Führerraum	*) Fa. Schelbler Söhne
21	E 131	Vierkantsteckgehäuse	FI 32616-4	Motortraggerüst	
22		Steckdosenplatte, 4polig	FI 32636-3	geh. zu E 131	
23	E 132	Endmomentschalter	FIE 5826-02	Rumpfheck	
24	E 133	Endmomentschalter	FIE 5826-02	Rumpfheck	
25					
26					
27					
28					
29					
30					Nur eingebaut, wenn Luftschr.-Verstellgerät 9-9536 B oder C vorhanden.
31	E 140	Aufbauverteiler	BSK 190.9-930.02 H 01	Führerraum	
32					
33	E 142	Vierkantsteckgehäuse	FI 32616-4	Motortraggerüst	
34		Steckplatte, 4polig	FI 32636-4	geh. zu E 142	
35					
36					
37					
38					
39					
40					
41					
42					
43					
44					
45					
46					
47					
48					
49					
50					
51					
52					
53					
54					
55					
56					
57					
58					
59					
60					
61					

Spalte	Kennzeichen 1	Benennung 2	Anforderungszeichen 3	Einbauort 4	Bemerkungen 5
Rh. 01	F 1	Selbstschalter ohne Gehäuse	FIE 5000-02	Gerätebank R	10 A
02	F 2	Selbstschalter ohne Gehäuse	FIE 5000-01	Gerätebank R	6 A
03	F 3	20pol. Anbaugehäuse	FI 32113-6	Gerätebank L	
04		Steckereinsatz	FI 32113-12		
05	F 4	20pol. Steckgehäuse	FI 32113-4	Gerätebank L	
06		Steckdoseneinsatz	FI 32113-11		
07	F 5	Gerades Anbaugehäuse	FI 32110-5	Gerätebank L	
08		Steckereinsatz	FI 32110-10		
09	F 6	Gerades Steckgehäuse	FI 32110-4	Gerätebank L	
10		Steckdoseneinsatz	FI 32110-9		
11					
12					
13	F 9	2pol. Preßstoffstecker	FI 32600	Führerraum	
14	F 10	2pol. Preßstoffsteckdose	FI 32601	Führerraum	
15					
16					
17					
18					
19	F 13	Gerades Steckgehäuse	FI 32111-4	Kabelbahn zwischen Sp. 6 u. 10	
20		Steckereinsatz	FI 32111-12		
21	F 14	Gerades Anbaugehäuse	FI 32111-6	Kabelbahn zwischen Sp. 6 u. 10	
22		Steckdoseneinsatz	FI 32111-11		
23					
24					
25	F 15	2pol. Preßstoffsteckdose	FI 32601	Spant 8	
26	F 16	Brechkupplung	FI 27561	Spant 8	
27					
28					
29					
30					
31					
32	F 101	Durchführungsisolator	Fw 8-190.945-15	Rumpf zwischen Sp. 13 u. 14	
33	F 102	Antennenanpassungsger.	Ln 27185	Rumpf zwischen Sp. 13 u. 14	
34					
35	F 104	Umformer	Ln 26985	Gerätebrett, Spant 8	
36	F 105	Umformer-Fußplatte	Ln 26986	Gerätebrett, Spant 8	
37	F 106	Aufhängerahmen für Geräte-			
38		block	Ln 27216	Gerätebrett, Spant 8	
39	F 107	Verteilerkasten	Ln 27215	Gerätebrett, Spant 8	
40	F 108	Fernbedienungsgerät	Ln 27188	Gerätebank L	
41					
42	F 110	Anschlußdose AD 18	Ln 27266	Gerätebank L	
43					
44	F 112	Einbauschalter	FI 32316	Gerätebank L	
45	F 113	Fern- und Nahrelais	Ln 27258	Gerätebrett, Spant 8	
46	F 114	2pol. Brechkupplung	Ln 27189	Gerätebrett, Spant 8	
47	F 115	HF-Stecker	Ln 26992	Rumpfspant 13	
48	F 116	HF-Stecker	Ln 26992	Gerätebrett, Spant 8	
49	F 117	Einstellschlüssel	Ln 27854	Gerätebrett, Spant 8	
50	F 118	Frequenzschalter FS 16a	Ln 27264	Gerätebank L	
51	F 119	Schaltkasten Schk. 16a	Ln 27265	Gerätebrett, Spant 8	
52					
53					
54					
55					
56					
57	F 125	Gerades Steckgehäuse	FI 32110-4	Gerätebrett, Spant 8	
58		Steckdoseneinsatz, 6polig	FI 32110-9		
59	F 126	Gerades Steckgehäuse	FI 32110-4		
60		Steckdoseneinsatz, 6polig	FI 32110-9	Gerätebrett, Spant 8	
61					

Spalte	Kennzeichen	Benennung	Anforderungszeichen	Einbauort	Bemerkungen
	1	2	3	4	5
Rh. 01					
02					
03					
04					
05					
06					
07					
08					
09					
10					
11					
12					
13					
14					
15					
16					
17					
18					
19					
20					
21	F 141	Peilrahmen	Ln 27226	Rumpf zwischen Sp. 9 u. 10	
22					
23	F 143	Aufhängerahmen	Ln 27218	Gerätebrett für Zielflugvors.	
24	F 144	Verteilerkasten	Ln 27209	Gerätebrett für Zielflugvors.	
25	F 145	Anzeigegerät f. Funknavigation	Ln 27002	Hauptgerätebrett	
26	F 146	Stecker ohne Glimmlampe	Ln 27003	Anzeigegerät F 145	
27	F 147	HF-Stecker	Ln 26992	Gerätebrett für Zielflugvors.	
28	F 148	HF-Stecker	Ln 26992	Gerätebrett, Spant 8	
29					
30					
31					
32					
33	F 201	Antennenanpassungsgerät mit			
34		Stabantenne AAG 25a	Ln 28815	Rumpf zwischen Sp. 12 und 13	
35					
36	F 203	Antennenleitung, vollständig	Ln 28813-4	Rumpf	
37	F 204	Widerstandskasten	Ln 28806	Gerätebrett hinter Spant 9 L	
38	F 205	Aufhängerahmen	Ln 28802	Gerätebrett hinter Spant 9 L	
39	F 206	Verteilerdose	Ln 28805	Gerätebrett hinter Spant 9 L	
40	F 207	Bedienungsgerät	Ln 28803	Spant 3, linke Seite	
41	F 208	Einbauschalter ohne Gehäuse	Fl 32316	Spant 3, linke Seite	
42	F 209	Gehäuse mit Durchführungsfl.	Fl 32110-8	Spant 9, linke Seite	
43		Steckereinsatz	Fl 32110-10	geh. zu F 209	
44	F 210	Kippwechselschalter	Fl 32346-3	Gerätebank L	
45	F 211	Selbstschalter ohne Gehäuse	Fl E 5000-01	Gerätebank R	6 A
46	F 212	Selbstschalter ohne Gehäuse	Fl E 5000-01	Gerätebank R	6 A
47					
48					
49	F 801	Gerades Anbaugehäuse	Fl 32111-6	Kabelbahn zw. Spant 6 u. 10	
50		Steckdosenplatte	Fl 32111-11	geh. zu F 801	
51	F 802	Gerades Steckgehäuse	Fl 32111-4	Kabelbahn zw. Spant 6 u. 10	
52		Steckerplatte	Fl 32111-12	geh. zu F 802	
53	F 803	Vierkantsteckgehäuse	Fl 32616-4	Spant 6	
54		Steckerplatte, 2polig	Fl 32636-2	geh. zu F 803	
55	F 804	Vierkantsteckgehäuse	Fl 32616-4	Spant 6	
56		Steckdosenplatte, 2polig	Fl 32636-1	geh. zu F 804	
57					
58					
59					
60					
61					

Kenn-zeichen	Benennung	Anforderungszeichen	Einbauort	Bemerkungen
Spalte 1	2	3	4	5
L 1	Selbstschalter ohne Gehäuse	FI E 5000-01	Gerätebank R	6 A
L 2	Elt. Wendehorizont	FI 22410-1 oder		
		FI 22411-1	Hauptgerätebrett	
L 3	Gerades Steckgehäuse	FI 32110-4	Umformer L 12	
	Steckdoseneinsatz	FI 32110-9		
L 4	Führertochterkompaß	FI 23334	Hauptgerätebrett	
L 5	Mutterkompaß	FI 23331	Rumpf zw. Spant 11 u. 12	
L 6	Winkelsteckgehäuse	FI 32619-1	Führertochterkompaß	
	Hülsenplatte, eisenfrei	FI 23332-2		
L 7	Winkelsteckgehäuse	FI 32619-1	Mutterkompaß L 5	
	Hülsenplatte, eisenfrei	FI 23332-2		
L 10	Selbstschalter ohne Gehäuse	FIE 5000-01	Gerätebank R	6 A
L 11	Gerades Steckgehäuse	FI 32110-4	Elt. Wendehorizont L 2	
	Steckdoseneinsatz	FI 32110-9		
L 12	Gleichstr.-Drehstr.-Umformer	FI 22420	Windschutzträger	
M 1	Elt. Temperaturanzeiger	FI 20342-2	Hilfsgerätebrett	
M 2	Elt. Temperaturgeber	FI 20340	Motorvorbau	
M 3	Instrumentensteckdose	FI 32615-3	Elt. Temperaturanzeiger M 1	
M 4	2pol. Gebersteckdose	FI 32627-2	Elt. Temperaturgeber M 2	
M 5	Elt. Vorratsanzeiger	FI 20723	Hilfsgerätebrett	
M 7	Elt. Vorratsgeber mit Restw.	FI 20726-42	Behälter, vorn	
M 8	Merkleuchte	FI 32529-1	Hilfsgerätebrett	
	Lampe, 2 W	FI 32777-1	Merkleuchte M 8	
M 9	Instrumentensteckdose	FI 32615-3	Elt. Vorratsanzeiger M 5	
M 10	3pol. Gebersteckdose	FI 32628	Elt. Vorratsgeber M 11	
M 11	Elt. Vorratsgeber	FI 20724-40	Behälter, hinten	
M 12	3pol. Gebersteckdose	FI 32628	Elt. Vorratsgeber M 7	
M 13	Meßstellenumschalter	FI 32331	Spant 3 R	
M 14	2pol. Gebersteckdose	FI 32627-2	Elt. Vorratsgeber M 7	

	Kennzeichen	Benennung	Anforderungszeichen	Einbauort	Bemerkungen
Spalte	1	2	3	4	5
lfd. 01					
02					
03					
04					
05					
06	N 6	Leitungsstecker, 5polig	FI 32115-6	Trennstelle Flügel R, V 126	
07	N 7	Leitungsstecker, 5polig	FI 32115-6	Trennstelle Flügel R, V 126	
08	N 8	Leitungsstecker, 5polig	FI 32115-6	Trennstelle Flügel L, V 125	
09	N 9	Leitungsstecker, 5polig	FI 32115-6	Trennstelle Flügel L, V 125	
10	N 10	3pol. Preßstoffsteckdose	FI 32604	Flügel R	
11	N 11	3pol. Preßstoffsteckdose	FI 32604	Flügel L	
12					
13					
14					
15					
16					
17					
18					
19					
20					
21					
22					
23					
24					
25					
26					
27					
28					
29					
30					
31					
32					
33					
34					
35					
36					
37					
38					
39					
40					
41					
42					
43					
44					
45					
46					
47					
48					
49					
50					
51					
52					
53					
54					
55					
56					
57					
58					
59					
60					
61					

	Kennzeichen	Benennung	Anforderungszeichen	Einbauort	Bemerkungen
Spalte	1	2	3	4	5
Rh. 01	P 1	Selbstschalter 30 A	Fl E 5000-05	Gerätebank R	ohne Geh.
02					
03	P 2	Selbstschalter 15 A	Fl E 5000-03	Gerätebank R	ohne Geh.
04					
05	P 3	Vierkantsteckgehäuse	Fl 32616-5	Gerätebank R	
06		Steckdosenplatte, 4polig	Fl 32636-3	gehört zu P 3	
07	P 4	Vierkantsteckgehäuse	Fl 32616-4	Gerätebank R	
08		Steckerplatte, 4polig	Fl 32636-4	geh. zu P 4	
09	P 5	Schaltzähler und Kontr.	Fl 47319	Hauptgerätebrett	
10		2 Schußzähler SZ 500	Fl 47312	SZKK 4	für MG 151
11		2 Schußzähler SZ 1000	Fl 47313	SZKK 4	für MG 17
12	P 6	Automat. Durchl.-Schaltkasten	Fl 47277		
13		ADSK-17, enth. Abfeuerschütz			
14		AS IIIb	Fl 47305-1	ADSK 2—17	
15	P 7	Sicherungs- und Verteilerkasten			
16		SVK2-131/151 E	Fl 47273	Rumpf vorn R	
17	P 8	EPAD 17	Fl 47200	Rumpf L am Mg 17	
18					
19	P 9	EPAD 17	Fl 47200	Rumpf R am MG 17	
20					
21	P 10	Schaltkasten ED 151/E	Fl 205405	MG 151 L	
22					
23	P 11	Steuergerät 17 EM. EKU	Fl 45210	Triebwerk L	f.3Flüg.S.hr.
24					
25	P 12	Steuergerät 17 EM. EKU	Fl 45210	Triebwerk R	
26					
27	P 13	Schaltkasten ED 151/B	Fl 205405	MG 151 R	
28					
29	P 14	Schaltkasten für Durchlade-			
30		vorrichtung EDSK-B	Fl 47371	Im Flügel R	
31	P 15	Schaltkasten für Durchlade-			
32		vorrichtung EDSK-B	Fl 47371	Im Flügel L	
33	P 16	Reflexvisier Revi C/12 D	Fl 52058	Hauptgerätebrett	
34		Reflexvisier Revi C/16 B	Fl 52955		ab 1. 10. 43
35	P 17	Zündspule ZS 2 A	Fl 204543	Rumpflafettenträger L	
36					
37	P 18	Zündspule ZS 2 A	Fl 204543	Rumpflafettenträger R	
38					
39	P 19	Elt. Geber DSG 3 AL	Fl 204513	Triebwerk Mitte	
40					
41	P 20	Steckerkasten	Stk. 2 (Michel)	Motorträger	
42					
43	P 21	Vierkantsteckgehäuse	Fl 32616-4	P 20	
44		Steckerplatte, 2polig	Fl 32636-2	geh. zu P 21	
45	P 22	Vierkantsteckgehäuse	Fl 32616-4	P 20	
46		Steckerplatte, 2polig	Fl 32636-2	geh. zu P 22	
47	P 23	Vierkantsteckgehäuse	Fl 32616-4	P 26	Geh. zu P 8
48		Steckerplatte, 4polig	Fl 32636-4	geh. zu P 23	
49	P 24	Vierkantsteckgehäuse	Fl 32616-4	P 26	Geh. zu P 9
50		Steckerplatte, 4polig	Fl 32636-4	geh. zu P 24	
51	P 25	2pol. Preßstoffsteckdose	Fl 32601	Blendschutz	
52					
53	P 26	Steckerkasten	Stk. 4 (Michel)	Rumpf vorn Mitte	
54	P 27	2pol. Preßstoffstecker	Fl 32600	ADSK 2—17 (Rumpf vorn)	Geh. zu P 16
55	P 28	Gerades Reihengehäuse	6 Min 26511	ADSK 2—17 (Rumpf vorn)	
56		Reihendoseneinsatz	6 Min 26510	ADSK 2—17 (Rumpf vorn)	
57	P 29	Gerades Reihengehäuse	6 Min 26511	ADSK 2—17 (Rumpf vorn)	
58		Reihendoseneinsatz	6 Min 26510	ADSK 2—17 (Rumpf vorn)	
59	P 30	Gerades Reihengehäuse	6 Min 26511	ADSK 2—17 (Rumpf vorn)	
60		Reihendoseneinsatz	6 Min 26510	ADSK 2—17 (Rumpf vorn)	
61					

	Kennzeichen	Benennung	Anforderungszeichen	Einbauort	Bemerkungen
Spalte	1	2	3	4	5
Rh. 01	P 31	Gerades Reihengehäuse	6 Min 26511	ADSK 2—17 (Rumpf vorn)	
02		Reihendoseneinsatz	6 Min 26510	ADSK 2—17 (Rumpf vorn)	
03	P 32	Gerades Reihengehäuse	6 Min 26511	ADSK 2—17 (Rumpf vorn)	
04		Reihendoseneinsatz	6 Min 26510	ADSK 2—17 (Rumpf vorn)	
05	P 33	Gerades Reihengehäuse	2 Min 26511	ADSK 2—17 (Rumpf vorn)	
06		Reihendoseneinsatz	2 Min 26510	ADSK 2—17 (Rumpf vorn)	
07	P 34	Gerades Reihengehäuse	2 Min 26511	ADSK 2—17 (Rumpf vorn)	
08		Reihendoseneinsatz	2 Min 26510	ADSK 2—17 (Rumpf vorn)	
09	P 35	Gerades Reihengehäuse	2 Min 26511	ADSK 2—17 (Rumpf vorn)	
10		Reihendoseneinsatz	2 Min 26510	ADSK 2—17 (Rumpf vorn)	
11	P 36	Gerades Reihengehäuse	6 Min 26511	SVK 2-131-151 E (Rumpf vorn)	
12		Reihendoseneinsatz	6 Min 26510	SVK 2-131-151 E (Rumpf vorn)	
13	P 37	Gerades Reihengehäuse	6 Min 26511	SVK 2-131-151 E (Rumpf vorn)	
14		Reihendoseneinsatz	6 Min 26510	SVK 2-131-151 E (Rumpf vorn)	
15	P 38	Gerades Reihengehäuse	6 Min 26511	SVK 2-131-151 E (Rumpf vorn)	
16		Reihendoseneinsatz	6 Min 26510	SVK 2-131-151 E (Rumpf vorn)	
17	P 39	Gerades Reihengehäuse	2 Min 26511	SVK 2-131-151 E (Rumpf vorn)	
18		Reihendoseneinsatz	2 Min 26510	SVK 2-131-151 E (Rumpf vorn)	
19	P 40	Gerades Reihengehäuse	2 Min 26511	SVK 2-131-151 E (Rumpf vorn)	
20		Reihendoseneinsatz	2 Min 26510	SVK 2-131-151 E (Rumpf vorn)	
21	P 41	Gerades Reihengehäuse	2 Min 26511	SVK 2-131-151 E (Rumpf vorn)	
22		Reihendoseneinsatz	2 Min 26510	SVK 2-131-151 E (Rumpf vorn)	
23	P 42	Gerades Reihengehäuse	6 Min 26511	SVK 2-131-151 E (Rumpf vorn)	
24		Reihendoseneinsatz	6 Min 26510	SVK 2-131-151 E (Rumpf vorn)	
25	P 43	Gerades Reihengehäuse	1 Min 26511	SVK 2-131-151 E (Rumpf vorn)	
26		Reihendoseneinsatz	1 Min 26510	SVK 2-131-151 E (Rumpf vorn)	
27	P 44	Gerades Reihengehäuse	1 Min 26511	SVK 2-131-151 E (Rumpf vorn)	
28		Reihendoseneinsatz	1 Min 26510	SVK 2-131-151 E (Rumpf vorn)	
29	P 45	Gerades Reihengehäuse	2 Min 26511	SVK 2-131-151 E (Rumpf vorn)	
30		Reihendoseneinsatz	2 Min 26510	SVK 2-131-151 E (Rumpf vorn)	
31	P 46	Gerades Reihengehäuse	2 Min 26511	SVK 2-131-151 E (Rumpf vorn)	
32		Reihendoseneinsatz	2 Min 26510	SVK 2-131-151 E (Rumpf vorn)	
33	P 47	Gerades Reihengehäuse	6 Min 26511	SVK 2-131-151 E (Rumpf vorn)	
34		Reihendoseneinsatz	6 Min 26510	SVK 2-131-151 E (Rumpf vorn)	
35	P 48	Gerades Reihengehäuse	8 Min 26511	SVK 2-131-151 E (Rumpf vorn)	
36		Reihendoseneinsatz	8 Min 26510	SVK 2-131-151 E (Rumpf vorn)	
37	P 49	Leitungsstecker, 5polig	Fl 32115-6	Trennstelle Flügel L, V 125	
38					
39	P 50	Leitungsstecker, 5polig	Fl 32115-6	Trennstelle Flügel L, V 125	
40					
41	P 51	2 Leitungsstecker, 1polig	Fl 32117-1	Trennstelle Flügel L, V 125	
42					
43	P 52	2 Leitungsstecker, 1polig	Fl 32117-1	Trennstelle Flügel L, V 125	
44					
45	P 53	Leitungsstecker, 3polig	Fl 32115-4	Trennstelle Flügel L, V 125	
46					
47	P 54	Leitungsstecker, 3polig	Fl 32115-4	Trennstelle Flügel L, V 125	
48					
49	P 55	Leitungsstecker, 5polig	Fl 32115-6	Trennstelle Flügel R, V 126	
50					
51	P 56	Leitungsstecker, 5polig	Fl 32115-6	Trennstelle Flügel R, V 126	
52					
53	P 57	2 Leitungsstecker, 1polig	Fl 32117-1	Trennstelle Flügel R, V 126	
54					
55	P 58	2 Leitungsstecker, 1polig	Fl 32117-1	Trennstelle Flügel R, V 126	
56					
57	P 59	Leitungsstecker, 3polig	Fl 32115-4	Trennstelle Flügel R, V 126	
58					
59	P 60	Leitungsstecker, 3polig	Fl 32115-4	Trennstelle Flügel R, V 126	
60					
61					

	Kennzeichen	Benennung	Anforderungszeichen	Einbauort	Bemerkungen
Spalte	1	2	3	4	5
Rh. 01	P 61	Zentralsteckergehäuse	Fl 32620-1	EDSK-B (Flügel L), geh. zu P 62	
02		Kontaktplatte	Fl 32625-1	EDSK-B (Flügel L), geh. zu P 62	
03	P 62	Vierkantsteckgehäuse	Fl 32616-4	EDSK-B (Flügel L), geh. zu P 62	
04		Steckdosenplatte, 2polig	Fl 32636-1	EDSK-B (Flügel L), geh. zu P 62	
05	P 63	Stecker, 12polig	102-129 F-1		Geh. zu P 10
06					
07	P 64	Vierkantsteckgehäuse	Fl 32616-5	Flügel L	
08		Steckdosenplatte, 2polig	Fl 32636-1	geh. zu P 64	
09	P 65	Vierkantsteckgehäuse	Fl 32616-4	Flügel L	
10		Steckerplatte, 2polig	Fl 32636-2	Flügel L	Geh. zu P 72
11	P 66	Zentralsteckergehäuse	Fl 32620-1	EDSK-B (Flügel R), geh. zu P 67	
12		Kontaktplatte	Fl 32625-1	EDSK-B (Flügel R), geh. zu P 67	
13	P 67	Vierkantsteckgehäuse	Fl 32616-4	EDSK-B (Flügel R), geh. zu P 67	
14		Steckdosenplatte, 2polig	Fl 32636-1	EDSK-B (Flügel R), geh. zu P 67	
15	P 68	Stecker, 12polig	120-129 F-1	EDSK-B (Flügel R), geh. zu P 67	
16					
17	P 69	Vierkantsteckgehäuse	Fl 32616-5	Flügel R	
18		Steckdosenplatte, 2polig	Fl 32636-1	geh. zu P 69	
19	P 70	Vierkantsteckgehäuse	Fl 32616-4	Flügel R	Geh. zu P 71
20		Steckerplatte, 2polig	Fl 32636-2	geh. zu P 70	
21	P 71	E-Zündung MG 151		MG 151, Flügel R	
22					
23	P 72	E-Zündung MG 151		MG 151, Flügel L	
24					
25	P 73	Leitungsstecker, 5polig	Fl 32115-6	Trennstelle Flügel R, V 126	
26					
27	P 74	Leitungsstecker, 5polig	Fl 32115-6	Trennstelle Flügel R, V 126	
28					
29	P 75	Leitungsstecker, 5polig	Fl 32115-6	Trennstelle Flügel L, V 125	
30					
31	P 76	Leitungsstecker, 5polig	Fl 32115-6	Trennstelle Flügel L, V 125	
32					
33	P 77	Gerades Reihengehäuse	2 Min 26511	ADSK 2—17 (Rumpf vorn)	
34		Reihendoseneinsatz	2 Min 26510		
35	P 78	Vierkantwinkelsteckgehäuse	Fl 32632-3	Gerätebank R	
36		Steckerplatte, 4polig	Fl 32636-4	geh. zu P 78	
37	P 79	Vierkantsteckgehäuse	Fl 32616-4	Gerätebank R	
38		Steckerplatte, 2polig	Fl 32636-2	geh. zu P 79	
39	P 80	Vierkantsteckgehäuse	Fl 32616-4	Gerätebank R	
40		Steckdosenplatte, 2polig	Fl 32636-1	geh. zu P 80	
41	P 81	Vierkantsteckgehäuse	Fl 32616-4	Gerätebank R	
42		Steckdosenplatte, 4polig	Fl 32636-3	geh. zu P 81	
43					
44					
45	P 83	Selbstschalter 20 A	Fl E 5000-04	Gerätebank R	ohne Geh.
46					
47	P 84	Selbstschalter 10 A	Fl E 5000-02	Gerätebank R	ohne Geh.
48					
49	P 85	Selbstschalter 10 A	Fl E 5000-02	Gerätebank R	ohne Geh.
50					
51					
52					
53					
54					
55	P 88	Schaltschütz	Fl 32828	Gerätebank R	
56					
57					
58					
59	P 90	2 Leitungsstecker, 1polig	Fl 32116-1	Trennstelle Flügel R, V 126	
60		1 Leitungsstecker	Fl 32115-1		
61					

	Kennzeichen	Benennung	Anforderungszeichen	Einbauort	Bemerkungen
Spalte	1	2	3	4	5
Rh. 01	P 91	1 Leitungsstecker, 1polig	Fl 32116-1	Trennstelle Flügel R, V 126	
02		1 Leitungsstecker	Fl 32115-1	Trennstelle Flügel R, V 126	
03	P 92	1 Leitungsstecker, 1polig	Fl 32117-1	Trennstelle Flügel R, V 126	
04		1 Leitungsstecker	Fl 32116-1	Trennstelle Flügel R, V 126	
05	P 93	1 Leitungsstecker, 1polig	Fl 32117-1	Trennstelle Flügel R, V 126	
06		1 Leitungsstecker	Fl 32116-1	Trennstelle Flügel R, V 126	
07	P 94	2 Leitungsstecker, 1polig	Fl 32116-1	Trennstelle Flügel L, V 125	
08		1 Leitungsstecker	Fl 32115-1	Trennstelle Flügel L, V 125	
09	P 95	2 Leitungsstecker, 1polig	Fl 32116-1	Trennstelle Flügel L, V 125	
10		1 Leitungsstecker	Fl 32115-1	Trennstelle Flügel L, V 125	
11	P 96	Leitungsstecker, 1polig	Fl 32118-4	Trennstelle Flügel L, V 125	
12					
13	P 97	Leitungsstecker, 1polig	Fl 32118-4	Trennstelle Flügel L, V 125	
14					
15	P 98	Leitungsstecker, 1polig	Fl 32115-1	Trennstelle Flügel L, V 125	
16					
17	P 99	Leitungsstecker, 1polig	Fl 32115-1	Trennstelle Flügel L, V 125	
18					
19	P 100	Leitungsstecker, 1polig	Fl 32118-4	Trennstelle Flügel R, V 126	
20					
21	P 101	Leitungsstecker, 1polig	Fl 32118-4	Trennstelle Flügel R, V 126	
22					
23					
24					
25					
26					
27	P 104	Autom. Durchlade-Schalt-			
28		kasten ADSK-1 FFGZ	Fl 47274	Flügel L	
29	P 105	Autom. Durchlade-Schalt-			
30		kasten ADSK-1 FFGZ	Fl 47274	Flügel R	
31	P 106	ZVK-FF	Fl 47298-1	Führerraum Mitte vorn	
32					
33	P 107	Winkelsteckergehäuse	Fl 32619-1	Rumpffußboden	
34		Steckerplatte	Fl 32618-12		
35	P 108	Aufbausteckergehäuse	Fl 32619-2	Flügel L	
36		Kontaktplatte	Fl 32625-6		
37	P 109	Aufbausteckergehäuse	Fl 32619-2	Flügel R	
38		Kontaktplatte	Fl 32625-6		
39	P 110	Winkelsteckergehäuse	Fl 32619-1	Flügel L	Geh. zu P 112
40		Kontaktplatte	Fl 32625-5		
41	P 111	Winkelsteckergehäuse	Fl 32619-1	Flügel R	Geh. zu P 114
42		Kontaktplatte	Fl 32625-5		
43	P 112	MG-FF	Fl 49941	Flügel L	
44					
45	P 113	EPD-FF	Fl 49853	Flügel L	Aus Versand-kasten MG-FF
46					
47	P 114	MG-FF	Fl 49941	Flügel R	
48					
49	P 115	EPD-FF	Fl 49853	Flügel R	
50					
51	P 116	2pol. Gebersteckdose	Fl 32627-1	Am EPD-F L	
52					
53	P 117	Winkelsteckergehäuse	Fl 32619-5	Am MG-FF L	Geh. zu P 112
54		Kontaktplatte	Fl 32625-6		
55	P 118	Winkelsteckergehäuse	Fl 32619-5	Am MG-FF R	Geh. zu P 114
56		Kontaktplatte	Fl 32625-6		
57	P 119	2pol. Gebersteckdose	Fl 32627-1	Am EPD-FF R	
58					
59					
60					
61					

Spalte	1 Kennzeichen	2 Benennung	3 Anforderungszeichen	4 Einbauort	5 Bemerkungen
Rh. 01					
02					
03					
04					
05					
06					
07					
08					
09					
10					
11					
12					
13					
14					
15					
16					
17	P 129	Gerades Reihengehäuse	8 Min 26511	Am ADSK 1-FFG, Flügel L	
18		Reihendoseneinsatz	8 Min 26510	Am ADSK 1-FFG, Flügel L	
19	P 130	Gerades Reihengehäuse	6 Min 26511	Am ADSK 1-FFG, Flügel L	
20		Reihendoseneinsatz	6 Min 26510	Am ADSK 1-FFG, Flügel L	
21	P 131	Gerades Reihengehäuse	2 Min 26511	Am ADSK 1-FFG, Flügel L	
22		Reihendoseneinsatz	2 Min 26510	Am ADSK 1-FFG, Flügel L	
23	P 132	Gerades Reihengehäuse	2 Min 26511	Am ADSK 1-FFG, Flügel L	
24		Reihendoseneinsatz	2 Min 26510	Am ADSK 1-FFG, Flügel L	
25	P 133	Gerades Reihengehäuse	2 Min 26511	Am ADSK 1-FFG, Flügel L	
26		Reihendoseneinsatz	2 Min 26510	Am ADSK 1-FFG, Flügel L	
27	P 134	Gerades Reihengehäuse	2 Min 26511	Am ADSK 1-FFG, Flügel R	
28		Reihendoseneinsatz	2 Min 26510	Am ADSK 1-FFG, Flügel R	
29	P 135	Gerades Reihengehäuse	2 Min 26511	Am ADSK 1-FFG, Flügel R	
30		Reihendoseneinsatz	2 Min 26510	Am ADSK 1-FFG, Flügel R	
31	P 136	Gerades Reihengehäuse	2 Min 26511	Am ADSK 1-FFG, Flügel R	
32		Reihendoseneinsatz	2 Min 26510	Am ADSK 1-FFG, Flügel R	
33	P 137	Gerades Reihengehäuse	6 Min 26511	Am ADSK 1-FFG, Flügel R	
34		Reihendoseneinsatz	6 Min 26510	Am ADSK 1-FFG, Flügel R	
35	P 138	Gerades Reihengehäuse	8 Min 26511	Am ADSK 1-FFG, Flügel R	
36		Reihendoseneinsatz	8 Min 26510	Am ADSK 1-FFG, Flügel R	
37					
38					
39	P 140	Winkelsteckergehäuse	Fl 32619-4	Führerraum Fußboden	
40		Steckdosenplatte	Fl 32618-11		
41	P 141	Zentralsteckergehäuse	Fl 32620-1	ZVK-FF P 106	
42		Steckdose, 10polig	Fl 47360		
43	P 142	Leitungsstecker, 1polig	Fl 32115-1	Verteiler V 2	
44					
45					
46					
47					
48					
49					
50					
51					
52					
53					
54					
55					
56					
57					
58					
59					
60					
61					

Spalte	Kennzeichen 1	Benennung 2	Anforderungszeichen 3	Einbauort 4	Bemerkungen 5
Rh. 01					
02					
03					
04					
05					
06	R 5	Zentralsteckergehäuse	FI 32620-1	Führerraum	
07		Steckerplatte	FI 32625-1	geh. zu R 5	
08	R 6	Anzeigegerät	SAM 77 Fw 74 A-1	Gerätebrett für Abwurfwaffe	
09	R 7	2pol. Preßstoffsteckdose	FI 32601	Führerraum Mitte vorn	
10	R 8	2pol. Preßstoffstecker	FI 32600	Führerraum Mitte vorn	
11	R 9	2pol. Preßstoffsteckdose	FI 32601	Gerätebrett für Abwurfwaffe	
12	R 10	2pol. Preßstoffstecker	FI 32600	Gerätebrett für Abwurfwaffe	
13					
14					
15					
16	R 14	ETC 501	(Halter)	Rumpfunterseite	
17					
18					
19					
20					
21					
22					
23					
24					
25					
26					
27					
28					
29					
30					
31					
32					
33					
34					
35	S 1	Zündschaltkasten ZSK 244 A	FI 50869	Gerätebrett für Abwurfwaffe	
36	S 2	Stecker, 3polig	FI 50971-15	Führerraum Mitte vorn	
37					
38	S 3	Stecker, 3polig	FI 50971-12	Führerraum Mitte vorn	
39	S 4	Stecker, 3polig	FI 50971-14	Führerraum Mitte vorn	
40					
41	S 5	Stecker, 3polig	FI 50971-13	Führerraum Mitte vorn	
42	S 6	Dosensockel, 3polig	FI 50971-20 *)	Führerraum Mitte, vorn	*) ohne Steckpl.
43		Führungsplatte	FI 50971-210	geh. zu S 6	
44	S 7	Stecker, 3polig	FI 50971-13	Auf ZBK	
45	S 8	ZBK 241/1	FI 50867	Rumpf hinten	
46	S 9	Stecker, 3polig	FI 50971-13	Verkleidung für ETC 501	
47	S 10	Stecker, 3polig	FI 50975-73	Am ETC 501	
48	S 11	Dosensockel, 3polig	FI 50971-5	Rüstsatz (Rumpfunterseite)	
49					
50					
51					
52					
53					
54					
55					
56					
57					
58					
59					
60					
61					

Seite	Kennzeichen	Benennung	Antorderungszeichen	Einbauort	Bemerkungen
	1	2	3	4	5
Bh. 01	V 1	Aufbauverteiler	8-190.956-42	Gerätebank R	
02	V 2	Aufreihtrennstelle	Fw 8-190.938-18	Gerätebank R	
03	V 3	Aufbauverteiler	Fw 8-190.938-35	Gerätebank L	
04	V 4	Schaltverteiler	Fw 8-190.931-27	Gerätebank R	
05	V 5	Selbstschalter ohne Gehäuse	Fl E 5000-01	Gerätebank R	6 A
06	V 6	Winkelsteckergehäuse	Fl 32619-1	Führerraum Mitte vorn	
07		Steckdosenplatte	Fl 32625-2	geh. zu V 6	
08	V 7	Dosensockel	Fl 32973-23	Rumpf untere Schale	
09		Steckdosenplatte	Fl 50973-21	geh. zu V 7	
10					
11					
12					
13	V 11	Gerades Anbaugehäuse	Fl 32111-6	Gerätebank R	
14		Steckerplatte, 14polig	Fl 32111-12	geh. zu V 11	
15	V 12	Gerades Steckgehäuse	Fl 32111-4	Gerätebank R	
16		Steckdoseneinsatz, 14polig	Fl 32111-11	geh. zu V 12	
17	V 13	Gerades Steckgehäuse	Fl 32113-4	FT-Raum	
18		Steckdoseneinsatz, 20polig	Fl 32113-11	geh. zu V 13	
19	V 14	Gerades Anbaugehäuse	Fl 32113-6	FT-Raum	
20		Steckereinsatz, 20polig	Fl 32113-12	geh. zu V 14	
21	V 15	Einbausteckergehäuse	Fl 32620-4	Gerätebank R	
22		Steckdosenplatte, 12polig	Fl 32625-2	geh. zu V 15	
23	V 16	Winkelsteckergehäuse	Fl 32619-4	Gerätebank R	
24		Steckerplatte, 12polig	Fl 32625-1	geh. zu V 16	
25	V 17	Gerades Anbaugehäuse	Fl 32113-6	Gerätebank R	
26		Steckereinsatz, 20polig	Fl 32113-12	geh. zu V 17	
27	V 18	Gerades Steckgehäuse	Fl 32113-4	Gerätebank R	
28		Steckdoseneinsatz, 20polig	Fl 32113-11	geh. zu V 18	
29	V 19	Gerades Steckgehäuse	Fl 32111-4	Gerätebank L	
30		Steckdoseneinsatz, 14polig	Fl 32111-11	geh. zu V 19	
31	V 20	Gerades Anbaugehäuse	Fl 32111-6	Gerätebank L	
32		Steckereinsatz	Fl 32111-12	geh. zu V 20	
33	V 21	Gerades Steckgehäuse	Fl 32113-4	Gerätebank R	
34		Steckdoseneinsatz, 20polig	Fl 32113-11	geh. zu V 21	
35	V 22	Gerades Anbaugehäuse	Fl 32113-6	Gerätebank R	
36		Steckereinsatz, 20polig	Fl 32113-12	geh. zu V 22	
37	V 23	Stecker, 7polig	Fl 50973-13	Verkleidung ETC 501	
38					
39	V 25	Gerades Steckgehäuse	Fl 32111-4	Hilfsgerätebrett	
40		Steckdoseneinsatz, 14polig	Fl 32111-11	geh. zu V 25	
41	V 26	Gerades Anbaugehäuse	Fl 32111-6	Hilfsgerätebrett	
42		Steckereinsatz, 14polig	Fl 32111-12	geh. zu V 26	
43	V 27	Gerades Anbaugehäuse	Fl 32113-6	Gerätebank L	
44		Steckereinsatz, 20polig	Fl 32113-12	geh. zu V 27	
45	V 28	Gerades Steckgehäuse	Fl 32113-4	Gerätebank L	
46		Steckdoseneinsatz, 20polig	Fl 32113-11	geh. zu V 28	
47	V 29	Steckgehäuse ohne Flansch	Fl 32605-1	Spant 2	
48		Steckdoseneinsatz, 14polig	Fl 32606-2	geh. zu V 29	
49	V 30	Steckgehäuse mit Flansch	Fl 32606-1	Spant 2	
50		Steckereinsatz, 14polig	Fl 32605-2	geh. zu V 30	
51	V 31	Steckgehäuse mit Flansch	Fl 32606-1	Brandspant	
52		Steckdoseneinsatz, 14polig	Fl 32606-2	geh. zu V 31	
53	V 32	Steckgehäuse ohne Flansch	Fl 32605-1	Brandspant	
54		Steckereinsatz, 14polig	Fl 32605-2	geh. zu V 32	
55	V 33	Vierkantsteckgehäuse	Fl 32616-4	Gerätebank R	
56		Steckerplatte, 4polig	Fl 32636-4	geh. zu V 33	
57	V 34	Vierkantwinkelsteckgehäuse	Fl 32632-3	Gerätebank R	
58		Steckdosenplatte, 4polig	Fl 32636-3	geh. zu V 34	
59	V 35	Stecker, 7polig	Fl 50975-173	Am ETC 501	
60					
61					

	Kennzeichen	Benennung	Anforderungszeichen	Einbauort	Bemerkungen
Spalte	1	2	3	4	5
Rh. 01	V 37	Gerades Anbaugehäuse	Fl 32113-6	Gerätebank R	
02		Steckereinsatz, 20polig	Fl 32113-12	geh. zu V 37	
03	V 38	Gerades Steckgehäuse	Fl 32113-4	Gerätebank R	
04		Steckdoseneinsatz, 20polig	Fl 32113-11	geh. zu V 38	
05	V 39	Gerades Anbaugehäuse	Fl 32113-6	Gerätebank L	
06		Steckereinsatz, 20polig	Fl 32113-12	geh. zu V 39	
07	V 40	Gerades Steckgehäuse	Fl 32113-4	Gerätebank L	
08		Steckdoseneinsatz, 20polig	Fl 32113-11	geh. zu V 40	
09	V 41	Winkelsteckgehäuse	Fl 32619-4	Steuersäule	
10		Steckdosenplatte	Fl 32618-11	geh. zu V 41	
11	V 42	Winkelsteckgehäuse	Fl 32619-1	Steuersäule	
12		Steckerplatte	Fl 32618-12	geh. zu V 42	
13	V 43	Aufreihtrennstelle	Fw 8-190.948-47	Kabelbahn zwischen Sp. 6—10	
14					
15					
16					
17	V 47	Stecker, 7polig	Fl 50973-13	Rumpf Spant 9	
18					
19	V 48	Dosensockel	Fl 50973-4	Rumpf Spant 9	
20					
21					
22	V 50	Selbstschalter ohne Gehäuse	Fl E 5000-02	Gerätebank R	10 A
23	V 51	3polige Preßstoffsteckdose	Fl 32604	Führerraum	
24	V 52	3poliger Preßstoffstecker	Fl 32603	Führerraum	
25					
26					
27					
28					
29					
30					
31					
32	V 60	Knüppelgriff Ko 13b	Fl 47919	Steuerknüppel	
33	V 61	Vierkantsteckgehäuse	Fl 32616-4	Gerätebank R	
34		Steckdosenplatte, 2polig	Fl 32636-2	geh. zu V 61	
35	V 62	Gerades Anbaugehäuse	Fl 32110-5	Gerätebank R	
36		Steckereinsatz, 6polig	Fl 32110-10	geh. zu V 62	
37	V 63	Gerades Steckgehäuse	Fl 32110-4	Gerätebank R	
38		Steckdoseneinsatz, 6polig	Fl 32110-9	geh. zu V 63	
39	V 64	Vierkantsteckgehäuse	Fl 32616-4	Gerätebank R	
40		Steckerplatte, 2polig	Fl 32636-1	geh. zu V 64	
41					
42					
43					
44					
45					
46					
47					
48					
49					
50					
51					
52					
53					
54					
55					
56					
57					
58					
59					
60					
61					

Spalte	Kennzeichen 1	Benennung 2	Anforderungszeichen 3	Einbauort 4	Bemerkungen 5
Rh. 01	V 100	Leitungsstecker, 5polig	FI 32115-6	Trennstelle Rumpf-Flügel L	
02	V 101	Leitungsstecker, 5polig	FI 32115-6	Trennstelle Rumpf-Flügel L	
03	V 102	Leitungsstecker, 5polig	FI 32115-6	Trennstelle Rumpf-Flügel L	
04	V 103	Leitungsstecker, 5polig	FI 32115-6	Trennstelle Rumpf-Flügel L	
05	V 104	Leitungsstecker, 5polig	FI 32115-6	Trennstelle Rumpf-Flügel L	
06	V 106	Leitungsstecker, 5polig	FI 32115-6	Trennstelle Rumpf-Flügel R	
07	V 107	Leitungsstecker, 5polig	FI 32115-6	Trennstelle Rumpf-Flügel R	
08	V 108	Leitungsstecker, 5polig	FI 32115-6	Trennstelle Rumpf-Flügel R	
09	V 109	Leitungsstecker, 5polig	FI 32115-6	Trennstelle Rumpf-Flügel R	
10	V 110	Leitungsstecker, 5polig	FI 32115-6	Trennstelle Rumpf-Flügel R	
11	V 111	Leitungsstecker, 5polig	FI 32115-6	Trennstelle Rumpf-Flügel R	
12	V 112	Leitungsstecker, 5polig	FI 32115-6	Trennstelle Rumpf-Flügel R	
13	V 113	Leitungsstecker, 5polig	FI 32115-6	Trennstelle Rumpf-Flügel R	
14	V 114	Leitungsstecker, 5polig	FI 32115-6	Trennstelle Rumpf-Flügel R	
15	V 115	Aufreihtrennverteiler	Fw 8-190.938-48	Trennstelle Rumpf-Flügel L	
16	V 116	Aufreihtrennverteiler	Fw 8-190.938-49	Trennstelle Rumpf-Flügel R	
17	V 117	Leitungsstecker, 7polig	FI 32115-8	V 43, Geräte im FT-Raum	
18	V 118	Leitungsstecker, 3polig	Fw 8-190.931-28 H01	Aufreihtrennstelle V 2	
19	V 119	Leitungsstecker, 5polig	FI 32115-6	Aufreihtrennstelle V 2	
20	V 120	Leitungsstecker, 7polig	FI 32115-8	Aufreihtrennstelle V 2	
21	V 121	Leitungsstecker, 7polig	FI 32115-8	Aufreihtrennstelle V 2	
22	V 122	Leitungsstecker, 3polig	Fw 8-190.938-18 H02	Aufreihtrennstelle V 2	
23	V 123	Leitungsstecker, 3polig	Fw 8-190.938-18 H02	Aufreihtrennstelle V 2	
24	V 124	Leitungsstecker, 5polig	FI 32115-6	Trennstelle Rumpf-Flügel L	
25	V 125	Aufreihtrennstelle		Trennstelle Rumpf-Flügel L	
26	V 126	Aufreihtrennstelle		Trennstelle Rumpf-Flügel R	
27					
28					
29					
30	V 130	Selbstschalter ohne Gehäuse	FI E 5000-01	Gerätebank R	6 A
31	V 131	Selbstschalter ohne Gehäuse	FI E 5000-02	Gerätebank R	10 A
32	V 132	Gehäuse mit Durchfg.-Flansch	FI 32110-8	Spant 6	
33		Steckdoseneinsatz, 6polig	FI 32110-9	geh. zu V 132	
34	V 133	Gerades Steckgehäuse	FI 32110-4	Spant 6	
35		Steckereinsatz, 6polig	FI 32110-10	geh. zu V 133	
36					
37					
38					
39					
40					
41					
42					
43	V 155	Abgewinkeltes Steckgehäuse	FI 32110-6	Gerätebank L	
44		Steckereinsatz, 6polig	FI 32110-10	geh. zu V 155	
45	V 156	Gerades Steckgehäuse	FI 32110-4	Gerätebank L	
46		Steckdoseneinsatz, 6polig	FI 32110-9	geh. zu V 156	
47					
48					
49					
50					
51					
52					
53					
54					
55					
56					
57	V 200	Dosensockel, 7polig	FI 50973-5	Rumpfunterseite (Rüstsatz)	
58					
59					
60					
61					

	Kennzeichen	Aderfarb-kurzzeichen	Halbzeug-kurzzeichen	Von Gerät		Nach Gerät	
				Kennzeichen	Klemmen-bezeichnung	Kennzeichen	Klemmen-bezeichnung
Spalte	1	2	3	4	5	6	7
Zh. 01	I. Leitungen sind nicht vorhanden, wenn Gerätebank 8-190.956-Z 05 eingebaut ist (75 Amp, Selbstschalter nach FIE 5002-081).						
02							
03	III. Leitungen sind nur vorhanden, wenn Verstellgerät 9-9536 B oder C mit Motor 19-5702 A eingebaut ist.						
04							
05	IV. Leitungen sind nur vorhanden, wenn Verstellgerät 9-9536 B oder C mit Motor 19-5702 D oder Verstellgerät 9-9536 D mit Elt. Motor 19-5702 D eingebaut ist.						
06							
07							
08							
09							
10	1 A	rt	LRA 16	A 1	1	A 14	6
11	2 A	rt	LRA 16	A 15	5	A 16	5
12	3 A	rt	LRA 16	A 17	6	A 2	1
13	4 A	sw	LSA 16	A 1	2	A 14	2
14	5 A	sw	LSA 16	A 15	1	A 16	1
15	6 A	sw	LSA 16	A 17	2	A 2	2
16	7 A	rt	LRA 1,5	A 1	3	A 14	4
17	8 A	rt	LRA 1,5	A 15	3	A 16	3
18	9 A	rt	LRA 1,5	A 17	4	A 2	3
19	10 A	rt	LRA 16	A 2	4	A 3	1
20	11 A	sw	LSA 16	A 2	5	A 3	2
21	12 A	rt	LR 16	A 3	3	A 4	2
22	13 A	sw	LS 16	A 3	4	V 2/A 30	1
23							
24							
25							
26							
27							
28							
29							

Fw 190 A-5	Elt-Leitungsliste	Blatt Nr. 1

	Kennzeichen	Aderfarb-kurzzeichen	Halbzeug-kurzzeichen	Von Gerät		Nach Gerät	
				Kennzeichen	Klemmen-bezeichnung	Kennzeichen	Klemmen-bezeichnung
Spalte	1	2	3	4	5	6	7
Rh. 01							
02	15 A	rt	LR 10	A 5	+	V 1	1
03	16 A	rt	LR 2,5	C 1	1	E 14	1
04							
05							
06	20 A	sw	LS 10	A 5	—	V 2/A 28	
07							
08							
09							
10	24 A	rt	LR 6	A 10	+	A 22	1
11	25 A	rt	LR 6	A 23	1	V 1	4
12	26 A	rt	LR 6	V 1	3	A 6	1
13							
14	28 A (I)	rt	LR 0,75	V 1	3	A 13	
15	29 A (I)	sw	LR 0,75	A 13		V 2/V 121	3
16	30 A	sw	LS 6	A 10	—	V 43/A 25	
17	31 A	sw	LS 6	V 43/A 25		A 22	2
18	32 A	sw	LS 6	V 23	2	V 2/A 29	
19	33 A	sw	LS 0,75	A 6	3	V 11	11
20	34 A	sw	LS 0,75	V 12	11	V 28	18
21	35 A	sw	LS 0,75	V 27	18	A 7	2
22	36 A	sw	LS 0,75	A 7	1	V 27	8
23	37 A	sw	LS 0,75	V 28	8	V 12	12
24	38 A	sw	LS 0,75	V 11	12	V 2/V 119	1
25	39 A	rt	LR 6	V 130	1	L 10	1
26	40 A	rt	LR 6	D 1	1	E 26	1
27							
28	42 A	sw	LS 4	V 2/A 26		V 33	1
29	43 A	sw	LS 4	V 2/A 27		V 64	1

	Kennzeichen	Aderfarb-kurzzeichen	Halbzeug-kurzzeichen	Von Gerät		Nach Gerät	
				Kennzeichen	Klemmen-bezeichnung	Kennzeichen	Klemmen-bezeichnung
Spalte	1	2	3	4	5	6	7
Rh. 01	44 A	sw	LS 4	V 34	1	V 115	4
02	45 A	sw	LS 4	V 61	1	V 116	4
03	46 A (l)	rt	LR 16	Sammelschiene		A 4	1
04	47 A (l)	rt	LR 16	Sammelschiene		A 6	1
05	48 A (l)	rt	LR 6	P 1	1	A 12	1
06	49 A	rt	LR 10	V 131	1	P 85	1
07							
08							
09	63 A	sw	LS 0,75	A 6	3	A 4	3
10							
11	65 A	rt	LR 10	V 1	1	A 6	2
12	1 B	rt	LRA 2,5	V 131	2	B 2	4
13	2 B	rt	LRA 1,5	B 2	6	V 4	2
14	3 B	rt	LR 0,75	V 4	12	B 3	3
15	4 B	rt	LR 0,75	V 4	13	B 4	3
16	5 B	sw	LS 0,75	B 3	4	V 2/V 121	5
17	6 B	sw	LS 0,75	B 4	4	V 2/V 121	6
18	7 B	rt	LR 6	V 1	2	B 3	1
19	8 B	rt	LR 6	B 3	2	V 29	6
20	9 B	rt	LR 6	V 30	6	V 31	6
21	10 B	rt	LR 6	V 32	6	B 5	2
22	11 B	sw	LS 6	B 5	1	V 32	9
23	12 B	sw	LS 6	V 31	9	V 30	9
24	13 B	sw	LS 6	V 29	9	B 4	2
25	14 B	sw	LS 6	B 4	1	V 2/B 20	
26	15 B	rt	LRA 1,5	B 2	7	V 11	5
27	16 B	rt	LRA 1,5	V 12	5	V 28	15
28	17 B	rt	LRA 1,5	V 27	15	B 8	6
29	18 B	rt	LRA 1,5	B 8	5	B 7	7

Fw 190 A-5	Elt-Leitungsliste	Blatt Nr. 3

	Kennzeichen	Aderfarb-kurzzeichen	Halbzeug-kurzzeichen	Von Gerät		Nach Gerät	
				Kennzeichen	Klemmen-bezeichnung	Kennzeichen	Klemmen-bezeichnung
Spalte	1	2	3	4	5	6	7
Rh. 01	21 B	rt	LR 1,5	B 2	1	V 29	3
02	22 B	rt	LR 1,5	V 30	3	V 31	4
03	23 B	rt	LR 1,5	V 32	4	B 6	1
04	24 B	sw	LS 1,5	B 6	2	V 32	3
05	25 B	sw	LS 1,5	V 31	3	V 30	2
06	26 B	sw	LS 1,5	V 29	2	V 2/V 122	
07	27 B	sw	LSA 1	B 7	5	V 27	19
08	28 B	sw	LSA 1	V 28	19	V 12	4
09	29 B	sw	LSA 1	V 11	4	V 2/V 118	
10	30 B	sw	LSA 1	B 7	4	B 14	7
11	31 B	sw	LSA 1	B 14	5	B 7	3
12	32 B	sw	LSA 1	B 7	2	B 8	2
13	33 B	sw	LSA 1	B 8	1	B 14	3
14	34 B	sw	LSA 1	B 14	1	B 8	0
15	35 B	gr	LSA 4 x 1	B 15	2	B 16	1
16		sw			4		3
17		bl			6		5
18		rt			8		7
19	36 B	gr	LSA 4 x 1	B 17	2	B 9	0
20		sw			4		1
21		bl			6		2
22		rt			8		3
23							
24							
25							
26							
27							
28							
29							

Fw 190 A-5	Elt-Leitungsliste	Blatt Nr. 4

Spalte	1	2	3		4	5	6	7
	Kennzeichen	Aderfarb-kurzzeichen	Halbzeug-kurzzeichen		Von Gerät: Kennzeichen	Von Gerät: Klemmen-bezeichnung	Nach Gerät: Kennzeichen	Nach Gerät: Klemmen-bezeichnung
Zeile 01								
02								
03								
04	1 C	rt	LR	0,75	C 1	2	V 4	47
05	2 C	rt	LR	0,75	V 4	5	V 11	3
06	3 C	rt	LR	0,75	V 12	3	V 28	20
07	4 C	rt	LR	0,75	V 27	20	V 3	16
08	5 C	rt	LR	0,75	V 40	7	V 125/V 104	5
09	6 C	rt	LR	0,75	V 125/V 103	1	C 5	1
10	7 C	rt	LR	0,75	C 6	1	C 19	1
11	8 C	sw	LS	0,75	C 19	2	C 6	2
12	9 C	sw	LS	0,75	C 5	2	V 115/V 100	5
13	10 C	rt	LR	0,75	V 4	48	V 37	14
14	11 C	rt	LR	0,75	V 38	14	V 116/V 110	2
15	12 C	rt	LR	0,75	V 116/V 106	4	C 7	1
16	13 C	rt	LR	0,75	C 18	1	C 3	
17	14 C	sw	LS	0,75	C 3		C 18	2
18	15 C	sw	LS	0,75	C 7	2	V 116/V 107	2
19	16 C	rt	LR	0,75	V 4	4	V 62	6
20	17 C	rt	LR	0,75	V 63	6	V 13	1
21	18 C	rt	LR	0,75	V 14	1	C 9	1
22	19 C	rt	LR	0,75	C 10	1	C 4	
23	20 C	sw	LS	0,75	C 4		C 10	2
24	21 C	sw	LS	0,75	C 9	2	V 14	2
25	22 C	sw	LS	0,75	V 13	2	V 43/V 117	6
26	23 C	rt	LR	0,75	C 20	1	C 2	
27	24 C	sw	LS	0,75	C 2		C 20	2
28	25 C	sw	LS	0,75	C 17	2	C 8	2
29	26 C	rt	LR	0,75	C 8	1	C 17	1

Spalte	1	2	3	4	5	6	7
	Kennzeichen	Aderfarb-kurzzeichen	Halbzeug-kurzzeichen	Von Gerät		Nach Gerät	
				Kennzeichen	Klemmen-bezeichnung	Kennzeichen	Klemmen-bezeichnung
Rh. 01	27 C	rt	LR 0,75	V 3	16	V 39	7
02							
03							
04	30 C	rt	LR 0,75	V 4	7	V 11	9
05	31 C	rt	LR 0,75	V 12	9	V 28	3
06	32 C	rt	LR 0,75	V 27	3	C 16	
07	33 C	rt	LR 0,75	V 27	13	C 16	
08	34 C	rt	LR 0,75	V 28	13	V 12	10
09	35 C	rt	LR 0,75	V 11	10	V 4	16
10	36 C	rt	LR 0,75	V 4	14	V 21	2
11	37 C	rt	LR 0,75	V 22	2	C 11	
12	38 C	sw	LS 0,75	V 22	1	C 11	
13	39 C	sw	LS 0,75	V 21	1	V 2/V 120	1
14	40 C	rt	LR 0,75	V 4	46	V 21	4
15	41 C	rt	LR 0,75	V 22	4	C 12	
16	42 C	sw	LS 0,75	V 22	3	C 12	
17	43 C	sw	LS 0,75	V 21	3	V 2/V 120	2
18	44 C	rt	LR 0,75	V 4	45	V 21	6
19	45 C	rt	LR 0,75	V 22	6	C 13	
20	46 C	sw	LS 0,75	V 22	5	C 13	
21	47 C	sw	LS 0,75	V 21	5	V 2/V 120	3
22	48 C	rt	LR 0,75	V 4	15	V 21	8
23	49 C	rt	LR 0,75	V 22	8	C 14	
24	50 C	sw	LS 0,75	V 22	7	C 14	
25	51 C	sw	LS 0,75	V 21	7	V 2/V 120	4
26							
27							
28							
29							

	Kennzeichen	Aderfarb-kurzzeichen	Halbzeug-kurzzeichen		Von Gerät		Nach Gerät	
					Kennzeichen	Klemmen-bezeichnung	Kennzeichen	Klemmen-bezeichnung
Spalte	1	2	3		4	5	6	7
Ph. 01								
02								
03								
04								
05								
06								
07	1 D	rt	LR	0,75	D 1	2	V 21	10
08	2 D	rt	LR	0,75	V 22	10	D 2	
09	3 D	rt	LR	0,75	V 22	9	D 2	
10	4 D	rt	LR	0,75	V 21	9	V 4	42
11	5.D	rt	LR	0,75	V 38	15	V 116/V 110	4
12	6 D	rt	LR	0,75	V 116/V 106	5	D 4	1
13	7 D	rt	LR	0,75	D 5	1	D 3	
14	8 D	sw	LS	0,75	D 5	2	D 3	
15	9 D	sw	LS	0,75	D 4	2	V 116/V 107	4
16	10 D	rt	LR	0,75	V 4	8	V 11	13
17	11 D	rt	LR	0,75	V 12	13	V 132	2
18	12 D	rt	LR	0,75	V 4	41	V 37	15
19	13 D	rt	LR	0,75	V 133	2	D 6	1
20	14 D	sw	LS	0,75	D 6	3	V 133	1
21	15 D	sw	LS	0,75	V 132	1	V 12	14
22	16 D	sw	LS	0,75	V 11	14	V 2/V 119	4
23								
24								
25								
26								
27								
28								
29								

Fw 190 A-5	Elt-Leitungsliste	Blatt Nr. 7

	Kennzeichen	Aderfarb-kurzzeichen	Halbzeug-kurzzeichen		Von Gerät		Nach Gerät	
					Kennzeichen	Klemmen-bezeichnung	Kennzeichen	Klemmen-bezeichnung
Spalte	1	2	3		4	5	6	7
Rh. 01	1 E	rt	LR	0,75	E 13	2	V 17	20
02	2 E	rt	LR	0,75	E 14	2	V 37	11
03								
04								
05								
06	6 E	rt	LR	0,75	V 18	20	E 65	3
07	7 E	sw	LS	0,75	E 65	1	V 18	19
08	8 E	sw	LS	0,75	V 17	19	V 2/V 119	3
09								
10	10 E	rt	LRA	1,5	E 63	1	E 9	1
11	11 E	rt	LRA	1,5	E 63	2	E 9	2
12	12 E	rt	LRA	1,5	E 63	3	E 9	3
13	13 E	rt	LR	0,75	V 38	11	E 62	3
14	14 E	sw	LS	0,75	E 62	1	V 38	12
15	15 E	sw	LS	0,75	V 37	12	V 2/V 121	1
16								
17								
18								
	19 E (IV)	rt	LR	1,5	V 32	1	E 45	2
19	19 E (III)	rt	LR	1,5	V 32	1	E 45	5
20	20 E	rt	LR	1,5	E 45	4	V 32	8
21	21 E	sw	LS	4	V 32	11	E 45	2
22	22 E	rt	LR	1,5	E 11	3	E 131	4
23								
24								
	25 E (IV)	rt	LR	1,5	V 31	8	E 130	10
25	25 E (III)	rt	LR	1,5	V 31	8	E 130	6
26	26 E	rt	LR	1,5	V 31	1	V 156	3
27								
28								
29								

Fw 190 A-5	Elt-Leitungsliste	Blatt Nr. 8

	Kennzeichen	Aderfarb-kurzzeichen	Halbzeug-kurzzeichen		Von Gerät		Nach Gerät	
					Kennzeichen	Klemmen-bezeichnung	Kennzeichen	Klemmen-bezeichnung
Spalte	1	2	3		4	5	6	7
Rh. 01	30 E (III)	sw	LS	2,5	V 31	11	E 140	2
	30 E (IV)	sw	LS	2,5	V 31	11	E 130	4
02	31 E	sw	LS	4	V 29	11	V 2/E 123	8
03								
04	33 E	rt	LR	1,5	V 156	2	E 11	1
05	34 E	rt	LR	1,5	E 11	2	E 131	3
06								
07								
08								
09	38 E	rt	LR	1,5	V 3	14	E 1	2
10								
11								
12	41 E	rt	LR	1,5	E 1	1	V 27	4
13	42 E	rt	LR	1,5	V 28	4	V 18	5
14	43 E	rt	LR	1,5	V 17	5	E 12	2
15	44 E	rt	LR	4	V 1	7	E 10	2
16	45 E	rt	LR	1	E 16	2	V 11	1
17	46 E	rt	LR		V 12	1	V 28	7
18	47 E	rt	LR	1	V 27	7	V 3	17
19	48 E	rt	LR	1	V 27	10	E 15	2
20	49 E	rt	LR	1	V 28	10	V 13	5
21	50 E	rt	LR	1	V 14	5	E 132	1
22								
23	52 E		LR	4	E 12	1	V 1	7
24	53 E	rt	LR	1	V 28	9	V 13	3
25	54 E	rt	LR	1	V 14	3	E 133	1
26	55 E	sw	LS	0,75	V 2/V 121	2	V 33	4
27	56 E	sw	LS	0,75	V 34	4	E 38	4
28	57 E	sw	LS	1	E 19	2	V 14	4
29	58 E	sw	LS	1	V 13	4	V 43/V 117	3

	Kennzeichen	Aderfarb-kurzzeichen	Halbzeug-kurzzeichen		Von Gerät		Nach Gerät	
					Kennzeichen	Klemmen-bezeichnung	Kennzeichen	Klemmen-bezeichnung
Spalte	1	2	3		4	5	6	7
Rh. 01	59 E	rt	LR	0,75	V 34	3	E 38	3
02	60 E	rt	LRA	0,75	E 86	4	E 55	+
03	61 E	sw	LSA	0,75	E 86	2	E 55	—
04	62 E	rt	LR	1	V 27	9	E 17	2
05	63 E	sw	LS	0,75	V 27	12	E 24	2
06	64 E	sw	LS	0,75	V 27	11	E 24	1
07	65 E	sw	LS	0,75	V 28	12	V 13	8
08	66 E	sw	LS	0,75	V 28	11	V 13	7
09	67 E	sw	LS	0,75	V 14	8	E 25	2
10	68 E	sw	LS	0,75	V 14	7	E 25	1
11								
12	70 E	sw	LSA	4	V 115/E 101		E 30/E	23
13	71 E	rt	LRA	4	V 115/E 100		E 30/A	22
14	72 E	sw	LS	0,75	E 25	3	V 14	6
15	73 E	sw	LS	0,75	V 13	6	V 43/V 117	4
16								
17								
18	76 E	rt	LR	6	E 26	2	V 1	5
19	77 E	rt	LR	4	V 1	5	V 64	2
20	78 E	rt	LR	4	V 61	2	V 116	2
21	79 E	rt	LRA	0,75	E 133	2	E 19	1
22	80 E	rt	LRA	4	V 116/E 113		E 27/A	22
23	81 E	rt	LRA	0,75	E 132	2	E 19	3
24	82 E	rt	LR	4	E 58	2	V 126/E 117	
25	83 E	rt	LR	4	V 126/E 119	—	E 58	1
26	84 E	sw	LS	4	E 60	1	V 116/E 114	
27	85 E	rt	LR	4	V 1	6	V 33	2
28	86 E	rt	LR	4	V 34	2	V 115	2
29	87 E	rt	LR	0,75	E 8	1	E 62	4

	Kennzeichen	Aderfarb-kurzzeichen	Halbzeug-kurzzeichen		Von Gerät		Nach Gerät	
					Kennzeichen	Klemmen-bezeichnung	Kennzeichen	Klemmen-bezeichnung
Spalte	1	2	3		4	5	6	7
Bh. 01								
02								
03	90 E	rt	LR	4	E 57	2	V 125/E 109	
04	91 E	rt	LR	4	E 57	1	V 125/E 111	
05	92 E	sw	LS	4	E 59	1	V 115/E 102	
06	93 E	rt	LR	4	V 1	6	E 33	1
07	94 E	rt	LR	0,75	E 33	2	V 11	8
08	95 E	rt	LR	0,75	V 12	8	V 28	16
09	96 E	rt	LR	0,75	V 27	16	E 82	7
10	97 E	rt	LR	0,75	E 82	6	V 27	6
11	98 E	rt	LR	0,75	V 28	6	V 18	9
12	99 E	rt	LR	0,75	V 17	9	V 4	24
13								
14	101 E	rt	LR	0,75	V 116/V 111	4	V 115/V 101	1
15	102 E	rt	LRA	0,75	V 116/E 116	3	E 27/E	1
16	103 E	rt	LRA	0,75	V 116/E 116	4	E 27/A	2
17	104 E	sw	LS	0,75	E 44	5	E 42	1
18	105 E	rt	LR	0,75	E 24	4	V 3	3
19	106 E	sw	LS	0,75	V 54	15	V 39	8
20	107 E	sw	LS	0,75	E 44	3	V 116/V 107	5
21								
22	109 E	sw	LS	0,75	E 8	2	E 62	2
23	110 E	rt	LR	0,75	E 4	1	E 65	4
24	111 E	sw	LS	0,75	E 50	5	E 48	1
25	112 E	sw	LS	0,75	E 4	2	E 65	2
26								
27	114 E	sw	LS	0,75	V 115/V 100	3	E 50	3
28	115 E	rt	LR	0,75	E 54	5	V 3	5
29	116 E	sw	LS	0,75	E 54	11	V 39	15

	Kennzeichen	Aderfarb-kurzzeichen	Halbzeug-kurzzeichen	Von Gerät		Nach Gerät	
				Kennzeichen	Klemmen-bezeichnung	Kennzeichen	Klemmen-bezeichnung
Spalte	1	2	3	4	5	6	7
Rh. 01	117 E	sw	LS 0,75	V 116/V 112	3	V 40	15
02	118 E	sw	LS 0,75	E 42	2	V 116/V 106	2
03							
04							
05							
06	122 E	sw	LS 0,75	V 39	1	E 54	7
07	123 E	sw	LS 0,75	V 125/E 108	5	V 40	1
08	124 E	sw	LS 0,75	E 48	2	V 125/E 107	1
09	125 E	sw	LS 0,75	E 49	2	E 35	2
10	126 E	sw	LS 0,75	E 49	1	E 35	1
11							
12	128 E	rt	LR 0,75	E 82	5	V 27	1
13	129 E	rt	LR 0,75	V 28	1	V 18	8
14	130 E	rt	LR 0,75	V 17	8	V 4	25
15	131 E	rt	LR 0,75	V 4	27	V 37	16
16	132 E	rt	LR 0,75	V 116/V 111	1	V 115/V 101	5
17	133 E	rt	LR 0,75	V 116/V 107	3	E 44	1
18							
19							
20							
21	137 E	sw	LS 0,75	V 116/E 116	5	E 27/E	2
22	138 E	sw	LS 0,75	E 42	3	V 116/V 106	3
23							
24	140 E	rt	LR 0,75	V 4	26	V 37	17
25	141 E	rt	LR 0,75	V 38	17	V 116/V 110	3
26	142 E	rt	LR 0,75	E 50	1	V 115/E 103	5
27	143 E	rt	LR 0,75	E 15	1	V 3	17
28							
29							

	Kennzeichen	Aderfarb-kurzzeichen	Halbzeug-kurzzeichen		Von Gerät		Nach Gerät	
					Kennzeichen	Klemmen-bezeichnung	Kennzeichen	Klemmen-bezeichnung
Spalte	1	2	3		4	5	6	7
Bl. 01	146 E	sw	LSA	0,75	E 30/A	1	V 115/E 103	2
02	147 E	sw	LS	0,75	V 115/V 100	4	E 48	3
03	148 E	sw	LS	0,75	E 49	3	E 35	3
04	149 E	sw	LS	0,75	V 39	14	E 54	10
05	150 E	sw	LS	0,75	V 40	14	V 116/V 112	4
06	151 E	sw	LS	0,75	V 116/V 106	1	E 44	4
07								
08	153 E	sw	LS	0,75	V 3	6	E 54	6
09	154 E	sw	LS	0,75	V 39	2	V 3	6
10	155 E	sw	LS	0,75	V 125/E 108	4	V 40	2
11	156 E	sw	LS	0,75	E 50	4	V 125/E 107	2
12	157 E	rt	LR	0,75	E 17	1	V 3	18
13								
14	159 E	sw	LS	0,75	E 54	4	V 39	13
15								
16								
17								
18								
19								
20								
21								
22								
23								
24								
25								
26								
27	172 E	rt	LR	0,75	V 38	16	V 116/V 110	1
28	173 E	rt	LRA	0,75	E 30/E	1	V 115/E 103	3
29	174 E	rt	LRA	0,75	E 30/A	2	V 115/V 102	3

	Kennzeichen	Aderfarb-kurzzeichen	Halbzeug-kurzzeichen		Von Gerät		Nach Gerät	
					Kennzeichen	Klemmen-bezeichnung	Kennzeichen	Klemmen-bezeichnung
Spalte	1	2	3		4	5	6	7
Rh. 01								
02	176 E	rt	LRA	4	V 125/E 112	—	E 30/E	22
03								
04								
05	179 E	sw	LSA	4	V 116/E 115		E 27/E	23
06								
07	181 E	rt	LR	1	E 61	2	V 4	1
08	182 E	rt	LR	0,75	V 4	3	V 11	7
09	183 E	rt	LR	0,75	V 12	7	V 28	17
10	184 E	rt	LR	0,75	V 27	17	E 82	4
11	185 E	rt	LR	0,75	E 82	9	V 3	7
12	186 E	rt	LR	0,75	V 3	8	V 39	16
13	187 E	rt	LR	0,75	V 40	16	V 126/V 114	4
14	188 E	rt	LR	0,75	V 126/V 113	2	E 78	18
15	189 E	rt	LR	0,75	E 82	10	V 3	8
16	190 E	rt	LR	1	V 38	13	V 116/V 110	5
17	191 E	rt	LR	1	V 4	50	V 37	13
18	192 E	rt	LR	0,75	V 3	10	E 82	8
19	193 E	rt	LR	0,75	V 39	6	V 3	7
20	194 E	rt	LR	0,75	V 40	6	V 125/V 104	2
21	195 E	rt	LR	0,75	V 125/V 103	4	E 74	18
22	196 E	rt	LR	0,75	E 82	1	V 3	13
23	197 E	rt	LR	1	V 38	4	V 115/V 101	3
24	198 E	rt	LR	1	V 4	49	V 37	4
25								
26	200 E	sw	LS	0,75	V 126/V 113	5	E 78	16
27	201 E	sw	LS	0,75	V 126/V 114	3	V 40	10
28	202 E	sw	LS	0,75	V 39	10	E 54	13
29	203 E	sw	LS	0,75	V 125/E 107	5	E 74	16

	Kennzeichen	Aderfarb-kurzzeichen	Halbzeug-kurzzeichen		Von Gerät		Nach Gerät	
					Kennzeichen	Klemmen-bezeichnung	Kennzeichen	Klemmen-bezeichnung
Spalte	1	2	3		4	5	6	7
lfd. 01	204 E	sw	LS	0,75	V 125/E 108	3	V 40	11
02	205 E	sw	LS	0,75	V 39	11	E 54	2
03	206 E	rt	LR	0,75	E 82	3	V 3	9
04	207 E	rt	LR	0,75	V 3	10	V 39	17
05	208 E	rt	LR	0,75	V 116/V 112	1	V 40	17
06	209 E	rt	LR	0,75	V 116/V 108	5	E 78	17
07	210 E	rt	LR	0,75	V 3	9	V 39	4
08	211 E	rt	LR	0,75	V 40	4	V 125/V 104	3
09	212 E	rt	LR	0,75	V 125/V 103	3	E 74	17
10	213 E	sw	LS	0,75	E 78	15	V 126/V 113	4
11	214 E	sw	LS	0,75	V 126/V 114	2	V 40	9
12	215 E	sw	LS	0,75	V 39	9	E 54	14
13	216 E	sw	LS	0,75	V 125/E 107	4	E 74	15
14	217 E	sw	LS	0,75	V 40	12	V 125/E 108	2
15	218 E	sw	LS	0,75	E 54	3	V 39	12
16	219 E	rt	LR	0,75	V 3	19	E 82	2
17	220 E	rt	LR	0,75	V 39	18	V 3	19
18	221 E	rt	LR	0,75	V 40	18	V 116/V 112	2
19	222 E	rt	LR	0,75	V 116/V 108	4	E 78	9
20	223 E	rt	LR	0,75	V 39	5	V 3	13
21	224 E	rt	LR	0,75	V 125/V 104	4	V 40	5
22	225 E	rt	LR	0,75	E 74	9	V 125/V 103	2
23	226 E	sw	LS	0,75	V 126/V 113	3	E 78	14
24	227 E	sw	LS	0,75	V 40	8	V 126/V 114	1
25								
26	229 E	sw	LS	0,75	V 125/E 107	3	E 74	14
27	230 E	sw	LS	0,75	V 125/E 108	1	V 40	13
28								
29	232 E	rt	LR	0,75	V 3	4	E 54	1

Fw 190 A-5	Elt-Leitungsliste	Blatt Nr. 15

	Kennzeichen	Aderfarb-kurzzeichen	Halbzeug-kurzzeichen		Von Gerät		Nach Gerät	
					Kennzeichen	Klemmen-bezeichnung	Kennzeichen	Klemmen-bezeichnung
Spalte	1	2	3		4	5	6	7
01	233 E	rt	LR	0,75	V 3	3	E 54	12
02	234 E	sw	LS	0,75	E 78	5	V 126/E 121	5
03	235 E	sw	LS	0,75	V 126/E 121	4	E 78	6
04	236 E	sw	LS	0,75	V 126/E 121	3	E 78	7
05								
06	238 E	rt	LRA	4	V 126/E 118		E 27/E	20
07								
08	240 E	sw	LS	0,75	V 126/E 122	1	V 125/V 104	1
09	241 E	sw	LS	0,75	V 126/E 122	2	V 115/V 102	4
10	242 E	sw	LS	0,75	V 126/E 122	3	V 115/V 102	5
11	243 E	sw	LS	0,75	V 125/V 103	5	E 74	5
12	244 E	sw	LS	0,75	V 115/E 104	2	E 74	6
13	245 E	sw	LS	0,75	V 115/E 104	1	E 74	7
14								
15								
16								
17								
18	250 E	rt	LRA	4	V 125/E 110		E 30/A	12
19								
20	252 E	sw	LSA	0,75	V 115/E 103	4	E 30/E	2
21	253 E	sw	LSA	0,75	V 116/E 116	2	E 27/A	1
22	254 E	rt	LRA	4	V 126/E 120		E 27/A	12
23								
24								
25	257 E	rt	LRA	4	V 32	14	E 45	1
26	258 E	rt	LRA	1,5	V 32	7	E 45	6
	259 E (III)	rt	LR	2,5	E 140	4	V 31	14
27	259 E (IV)	rt	LR	2,5	E 130	2	V 31	14
28	260 E	rt	LR	1	V 115/E 105	1	E 74	1
29	261 E	rt	LRA	1	E 75	1	E 76	1

	Kennzeichen	Aderfarb-kurzzeichen	Halbzeug-kurzzeichen	Von Gerät		Nach Gerät	
				Kennzeichen	Klemmen-bezeichnung	Kennzeichen	Klemmen-bezeichnung
Spalte	1	2	3	4	5	6	7
Rh. 01	262 E	rt	LRA 1	E 76	2	E 68	1
	263 E (III)	rt	LR 1,5	E 130	11	V 31	7
02	263 E (IV)	rt	LR 1,5	E 130	7	V 31	7
03	264 E	rt	LR 1	E 74	3	V 115/E 105	2
04	265 E	rt	LRA 1	E 77	1	E 75	3
05	266 E	rt	LRA 1	E 68	3	E 77	2
06							
07							
08	269 E	sw	LSA 1	E 75	2	E 68	2
09	270 E	sw	LS 1	E 74	2	V 115/E 104	3
10	271 E	sw	LSA 5 x 0,75	E 67	14	E 75	14
11		rt			11		15
12		gr			5		5
13		bl			6		6
14		gn			13		13
15							
16							
17	274 E	rt	LRA 0,75	E 76		E 67	4
18	275 E	sw	LSA 0,75	E 75		E 76	3
19	276 E	sw	LS 0,75	V 115/E 104		E 74	4
20							
21							
22							
23	280 E	sw	LSA 7 x 0,75	E 67	9	E 75	9
24		rt			1		17
25		gr			2		18
26		bl			3		16
27		gn			8		8
28		ge			7		7
29		br			12		12

	Kennzeichen	Aderfarb-kurzzeichen	Halbzeug-kurzzeichen	Von Gerät		Nach Gerät	
				Kennzeichen	Klemmen-bezeichnung	Kennzeichen	Klemmen-bezeichnung
Spalte	1	2	3	4	5	6	7
Rh. 01	281 E	sw	LS 0,75	V 115/E 104	5	E 74	12
02	282 E	sw	LS 0,75	V 126/E 122	4	V 115/V 102	2
03	283 E	sw	LS 0,75	E 78	11	V 126/E 121	2
04	284 E	sw	LSA 0,75	E 81	3	E 79	11
05	285 E	rt	LRA 0,75	E 66	10	E 81	4
06							
07	287 E	sw	LSA 5 x 0,75	E 66	9	E 79	9
08		rt			1		17
09		gr			8		8
10		bl			12		12
11		gn			5		5
12							
13							
14	290 E	sw	LSA 7 x 0,75	E 66	2	E 79	18
15		rt			14		14
16		gr			11		15
17		bl			3		16
18		gn			6		6
19		ge			7		7
20		br			13		13
21	291 E	sw	LS 0,75	E 78	12	V 116/V 109	4
22							
23							
24							
25							
26							
27	297 E	rt	LRA 0,75	E 77	4	E 67	10
28	298 E	sw	LSA 0,75	E 75	11	E 77	3
29	299 E	sw	LS 0,75	E 74	11	V 115/E 105	4

	Kennzeichen	Aderfarb-kurzzeichen	Halbzeug-kurzzeichen	Von Gerät		Nach Gerät	
				Kennzeichen	Klemmen-bezeichnung	Kennzeichen	Klemmen-bezeichnung
Spalte	1	2	3	4	5	6	7
Rh. 01	300 E	sw	LS 0,75	V 115/E 105	3	E 74	13
02							
03	302 E	sw	LSA 7 x 0,75	E 70	1	E 64	8
04		rt			2		9
05		gr			3		7
06		bl			4		14
07		gn			8		10
08		ge			9		1
09		br			10		11
10							
11							
12							
13							
14							
15							
16	309 E	sw	LS 0,75	E 78	13	V 116/V 109	3
17	310 E	sw	LSA 7 x 0,75	E 70	5	E 64	5
18		rt			6		3
19		gr			7		4
20		bl			11		6
21		gn			12		15
22		ge			13		16
23		br			14		2
24							
25							
26							
27							
28							
29							

	Kennzeichen	Aderfarb-kurzzeichen	Halbzeug-kurzzeichen		Von Gerät		Nach Gerät	
					Kennzeichen	Klemmen-bezeichnung	Kennzeichen	Klemmen-bezeichnung
Spalte	1	2	3		4	5	6	7
Bh. 01	317 E	rt	LRA	0,75	E 80	4	E 66	4
02	318 E	sw	LSA	0,75	E 79	4	E 80	3
03	319 E	sw	LS	0,75	V 126/E 121	1	E 78	4
04	320 E	sw	LS	0,75	V 126/E 122	5	V 115/V 102	1
05								
06								
07								
08								
09	325 E	rt	LR	1	V 116/V 108	3	E 78	1
10	326 E	rt	LRA	1	E 79	1	E 80	1
11	327 E	rt	LRA	1	E 80	2	E 69	1
12								
13	329 E	rt	LR	1	E 78	3	V 116/V 108	2
14	330 E	rt	LRA	1	E 79	3	E 81	1
15	331 E	rt	LRA	1	E 81	2	E 69	3
16								
17								
18	334 E	sw	LSA	1	E 79	2	E 69	2
19	335 E	sw	LS	1	V 116/V 109	2	E 78	2
20								
21								
22								
23								
24								
25								
26								
27								
28	344 E	sw	LS	0,75	E 74	8	V 115/E 105	5
29								

Spalte	1	2	3	Von Gerät		Nach Gerät	
	Kennzeichen	Aderfarb-kurzzeichen	Halbzeug-kurzzeichen	Kennzeichen	Klemmen-bezeichnung	Kennzeichen	Klemmen-bezeichnung
				4	5	6	7
01							
02							
03							
04							
05							
06							
07							
08							
09	353 E	sw	LS 0,75	V 116/V 109	5	E 78	8
10	354 E	rt	LR 4	V 29.	14	V 1	8.
11	355 E	sw	LS 0,75	V 115/V 100		E 50	2
12	356 E	sw	LS 0,75	V 116/V 107		E 44	2
13							
14							
15							
16							
17							
18							
19							
20							
21							
22							
23							
24							
25							
26							
27							
28							
29							

	Kennzeichen	Aderfarb-. kurzzeichen	Halbzeug- kurzzeichen	Von Gerät		Nach Gerät	
				Kennzeichen	Klemmen- bezeichnung	Kennzeichen	Klemmen- bezeichnung
Spalte	1	2	3	4	5	6	7
kh. 01							
02							
03							
04							
05							
06							
07							
08	381 E	rt	LR 0,75	E 85	2	V 35	3
09							
10							
11							
12							
13							
14	387 E	sw	LSA 2x0,75	E 86	1	E 71	4
15		rt			3		3
16							
17							
18							
19							
20							
21							
22							
23							
24							
25							
26							
27							
28							
29							

Ph	Spalte	1 Kennzeichen	2 Aderfarb-kurzzeichen	3 Halbzeug-kurzzeichen		4 Von Gerät Kennzeichen	5 Von Gerät Klemmenbezeichnung	6 Nach Gerät Kennzeichen	7 Nach Gerät Klemmenbezeichnung
	01								
	02								
	03								
	04								
	05								
	06								
	07								
	08								
	09	440 E	sw	LSA	1,5	V 28	5	V 18	7
	10	441 E	sw	LS	1,5	E 1	4	V 27	5
	11	442 E	sw	LS	1,5	V 155	1	E 1	5
	12	443 E	rt	LR	1,5	V 3	15	V 155	2
	13	444 E	rt	LR	1,5	V 3	14	V 155	3
	14	445 E	sw	LSA	1,5	E 130	9	V 156	1
	15	446 E	rt	LRA	2,5	V 30	14	E 130	1
		447 E (III)	sw	LS	2,5	E 140	1	V 30	11
	16	447 E (IV)	sw	LS	2,5	E 130	5	V 30	11
		448 E (III)	rt	LRA	2,5	E 130	10	E 131	1
	17	448 E (IV)	rt	LRA	2,5	E 130	3	E 131	1
		449 E (III)	rt	LRA	1,5	E 131	2	E 130	8
	18	449 E (IV)	rt	LRA	1,5	E 131	2	E 130	7
	19								
	20								
	21								
	22	455 E (IV)	rt	LR	1,5	E 142	4	E 45	1
	23	456 E (IV)	rt	LR	1,5	E 142	3	E 45	3
	24								
	25	458 E (III)	rt	LR	1,5	E 142	3	E 142	2
	26	459 E (III)	rt	LR	1,5	E 142	4	E 142	1
	27	460 E (IV)	rt	LR	4	E 142	1	E 45	3
	28	461 E (IV)	sw	LS	1,5	E 142	2	E 45	5
	29								

	Kennzeichen	Aderfarb-kurzzeichen	Halbzeug-kurzzeichen	Von Gerät		Nach Gerät	
				Kennzeichen	Klemmen-bezeichnung	Kennzeichen	Klemmen-bezeichnung
Spalte	1	2	3	4	5	6	7
Rh. 01							
02	464 E	sw	LS 1,5	V 17	7	V 2/V 123	
03							
04							
05							
06							
07							
08							
09							
10							
11							
12							
13							
14							
15							
16							
17							
18							
19							
20							
21							
22							
23	485 E (III)	sw	LS 2,5	E 140	1	E 130	5
24	486 E (III)	sw	LS 2,5	E 140	2	E 130	4
25	487 E (III)	rt	LR 2,5	E 140	3	E 130	3
26	488 E (III)	rt	LR 2,5	E 140	4	E 130	2
27							
28							
29							

	Kennzeichen	Aderfarb-kurzzeichen	Halbzeug-kurzzeichen	Von Gerät		Nach Gerät	
				Kennzeichen	Klemmen-bezeichnung	Kennzeichen	Klemmen-bezeichnung
Spalte	1	2	3	4	5	6	7
Kh. 01	101 F		Ln 28180	F 115		F 116	
02							
03							
04							
05	105 F		LS 1 x 4	F 105	Masse	Masse	
06	106 F 01		LR 1,5	F 105	3	V 18	14
07	106 F 03		LR 1,5	V 17	14	F 2	2
08	107 F		LS 1,5	V 117/V 43	1	F 105	4
09	108 F 01		LR 1,5	F 105	1	V 18	15
10	108 F 03		LR 1,5	V 17	15	F 1	2
11	109 F		LR 1,5	V 117/V 43	5	F 105	2
12							
13							
14	112 F	sw	LS 5 x 0,75	F 105	7	F 107	23
15		rt			3		29
16		gr			5		21
17		bl			4		46
18		gn			6		24
19	113 F	sw	LS 5 x 0,75	F 105	12	F 107	19
20		rt			11		30
21		gr			10		2
22		bl			9		3
23		gn			8		20
24							
25							
26	116 F 01	sw	LS 7 x 0,75	F 3	1	F 110	6
27		rt			12		7
28		gr			4		1
29		bl			13		2

	Kennzeichen	Aderfarb.-kurzzeichen	Halbzeug-kurzzeichen	Von Gerät		Nach Gerät	
				Kennzeichen	Klemmen-bezeichnung	Kennzeichen	Klemmen-bezeichnung
Spalte	1	2	3	4	5	6	7
kh 01	116 F 01	gn	LS 7 x 0,75	F 3	2	F 110	8
02		ge			3		4
03		br			5		5
04	116 F 02	sw	LS 7 x 0,75	F 4	1	F 107	45
05		rt			12		8
06		gr			4		31
07		bl			13		7
08		gn			2		35
09		ge			3		33
10		br			5		10
11	117 F 01	sw	LS 3 x 0,75	F 110	6	F 5	5
12		rt			tot		tot
13		gr			5		4
14							
15							
16							
17	117 F 03		LSA 0,75	F 9	2	V 41	7
18	117 F 04		LSA 0,75	F 9	1	V 41	8
19	117 F 05	sw	LSA 0,75	F 6	4	F 10	1
20	117 F 06	sw	LSA 0,75	F 6	5	F 10	2
21	118 F 01	sw	LSA 5 x 0,75	F 108	1	F 3	6
22		rt			4		16
23		gr			2		15
24		bl			3		14
25		gn			tot		7
26	118 F 02	sw	LSA 5 x 0,75	F 4	6	F 119	16
27		rt			16		2
28		gr			15		17
29		bl			14		3

Fw 190 A-5	Elt-Leitungsliste	Blatt Nr. 26

	Kennzeichen	Aderfarb-kurzzeichen	Halbzeug-kurzzeichen	Von Gerät		Nach Gerät	
				Kennzeichen	Klemmen-bezeichnung	Kennzeichen	Klemmen-bezeichnung
Spalte	1	2	3	4	5	6	7
Bl. 01	118 F 02	gn		F 4	7	F 119	tot
02	119 F	sw	LS 2 x 0,75	F 114	3	F 119	16
03		ws			6		17
04	120 F 01		LS 0,75	F 112		V 20	7
05	120 F 02		LS 0,75	F 112		V 20	8
06	120 F 03	sw	LS 2 x 0,75	F 107	13	V 19	7
07		rt			36		8
08							
09							
10							
11							
12	121 F	sw	LS 3 x 0,75	F 107	34	F 113	1
13		rt			8		2
14		gr			tot		tot
15	122 F	sw	LS 7 x 0,75	F 107	32	F 119	1
16		rt			5		2
17		gr			45		15
18		bl			7		1
19		gn			32		5
20		ge			tot		tot
21		br			13		3
22							
23							
24							
25							
26							
27							
28							
29							

	Kennzeichen	Aderfarb.-kurzzeichen	Halbzeug-kurzzeichen	Von Gerät		Nach Gerät	
				Kennzeichen	Klemmen-bezeichnung	Kennzeichen	Klemmen-bezeichnung
Spalte	1	2	3	4	5	6	7
lfh 01							
02							
03							
04							
05							
06							
07							
08							
09							
10							
11							
12							
13							
14							
15							
16							
17							
18							
19							
20							
21							
22							
23	124 F 01	sw	LS 7 x 0,75	F 118	1	F 3	8
24		rt			2		9
25		gr			3		10
26		bl			4		20
27		gn			5		19
28		ge			6		18
29		br			7		17

	Kennzeichen	Aderfarb-kurzzeichen	Halbzeug-kurzzeichen	Von Gerät		Nach Gerät	
				Kennzeichen	Klemmen-bezeichnung	Kennzeichen	Klemmen-bezeichnung
Spalte	1	2	3	4	5	6	7
Bl. 01	124 F 02	sw	LS 7 x 0,75	F 4	8	F 119	11
02		rt			9		8
03		gr			10		4
04		bl			20		5
05		gn			19		9
06		ge			18		6
07		br			17		7
08	125 F	sw	LS 5 x 0,75	F 119	10	F 125	1
09		rt			13		2
10		gr			18		3
11		bl			3		4
12		gn			tot		tot
13	126 F	sw	LS 5 x 0,75	F 119	12	F 126	1
14		rt			13		2
15		gr			14		3
16		bl			15		4
17		gn			tot		tot
18							
19							
20							
21							
22							
23							
24							
25							
26							
27							
28							
29							

	Kennzeichen	Aderfarb-kurzzeichen	Halbzeug-kurzzeichen	Von Gerät		Nach Gerät	
				Kennzeichen	Klemmen-bezeichnung	Kennzeichen	Klemmen-bezeichnung
Spalte	1	2	3	4	5	6	7
Rh. 01							
02							
03							
04							
05							
06							
07	129 F	rt	LSA 2 x 0,75	F 107	15	F 15	1
08		sw			30		2
09							
10							
11							
12			Anschlußschnur				
13	136 F	ws	Ln 29173	F 107	14	F 16	Mikrofon
14		br			11		Mikrofon
15		ge			4		Telefon
16		gn			6		Telefon
17	141 F	sw	Rahmenleitung	F 141	1	F 143	1
18		rt			2		2
19							
20	143 F		Vacha 435 c 1 x 1,5 ø	F 147		F 148	
21							
22							
23	146 F 01	sw	LS 10 x 0,5	F 107	17	F 14	9
24		rt			37		14
25		gr			1		11
26		bl			12		10
27		gn			42		7
28		ge			tot		tot
29		br			39		12

	Kennzeichen	Aderfarb-kurzzeichen	Halbzeug-kurzzeichen	Von Gerät		Nach Gerät	
				Kennzeichen	Klemmen-bezeichnung	Kennzeichen	Klemmen-bezeichnung
Spalte	1	2	3	4	5	6	7
Zh. 01	146 F 01	swrt	LS 10 x 0,5	F 107	43	F 14	6
02		swbl			38		13
03		swgn			40		8
04							
05							
06	146 F 02	sw	LS 10 x 0,5	F 13	9	F 144	12
07		rt			14		7
08		gr			11		8
09		bl			10		11
10		gn			7		1
11		ge			tot		tot
12		br			12		2
13		swrt			6		6
14		swbl			13		5
15		swgn			8		3
16							
17							
18	147 F 01	sw	LS 3 x 0,75	F 146	2	F 6	1
19		rt			3		2
20		gr			4		3
21	147 F 02	sw	LS 3 x 0,75	F 5	1	V 20	1
22		rt			2		2
23		gr			3		3
24							
25							
26							
27							
28							
29							

	Kennzeichen	Aderfarb-kurzzeichen	Halbzeug-kurzzeichen	Von Gerät		Nach Gerät	
				Kennzeichen	Klemmen-bezeichnung	Kennzeichen	Klemmen-bezeichnung
Spalte	1	2	3	4	5	6	7
Kn. 01							
02							
03							
04							
05							
06	147 F 03	sw	LS 3 x 0,75	V 19	1	F 14	1
07		rt			2		2
08		gr			3		3
09	147 F 05	sw	LS 3 x 0,75	F 13	1	F 144	9
10		rt			2		10
11		gr			3		6
12							
13							
14							
15							
16							
17							
18							
19							
20							
21							
22							
23							
24							
25							
26							
27							
28							
29							

Spalte	1	2	3	Von Gerät		Nach Gerät	
	Kennzeichen	Aderfarb-kurzzeichen	Halbzeug-kurzzeichen	Kennzeichen	Klemmen-bezeichnung	Kennzeichen	Klemmen-bezeichnung
	1	2	3	4	5	6	7
Rn. 01							
02	202 F		1 x 1,5 Ln 28180	F 201	3	F 206	14
03							
04							
05	205 F 1		LRA 0,75	F 211	2	V 15	10
06	205 F 2		LRA 0,75	V 18	10	F 801	8
07	205 F 3		LRA 0,75	F 802	8	F 204	1
08	205 F 4		LRA 0,75	V 16	10	F 208	—
09	205 F 6		LRA 0,75	F 208	—	V 16	11
10	205 F 7		LRA 0,75	V 15	11	V 17	10
11	206 F 1		LSA 0,75	V 117/V 43	2	F 801	9
12	206 F 2		LSA 0,75	F 802	9	F 204	2
13	207 F 1	sw	LSA 7 x 0,75	F 207	3	V 16	1
14		rt			4		2
15		gr			0		3
16		bl			5		4
17		gn			2		5
18		ge			1		6
19		br			8		7
20	207 F 2	sw	LSA 7 x 0,75	V 15	1	V 17	1
21		rt			2		2
22		gr			3		3
23		bl			4		4
24		gn			5		11
25		ge			6		12
26		br			7		13
27	207 F 3	sw	LSA 7 x 0,75	V 18	1	F 801	1
28		rt			2		2
29		gr			3		3

	Kennzeichen	Aderfarb-kurzzeichen	Halbzeug-kurzzeichen	Von Gerät		Nach Gerät	
				Kennzeichen	Klemmen-bezeichnung	Kennzeichen	Klemmen-bezeichnung
Spalte	1	2	3	4	5	6	7
Rh. 01	207 F 3	bl	LSA 7 x 0,75	V 18	4	F 801	4
02		gn			11		5
03		ge			12		6
04							
05		br			13		7
06	207 F 4	sw	LSA 7 x 0,75	F 802	1	F 206	9
07		rt			2		8
08		gr			3		7
09		bl			4		6
10		gn			5		5
11		ge			6		4
12		br			7		12
13							
14							
15							
16	209 F	sw	LSA 3 x 0,75	F 204	8	F 206	2
17		rt			9		1.
18		gr			7		3
19	210 F 01	rt	LRA 0,75	V 1	2	F 212	1
20	210 F 02	rt	LR 0,75	F 212	2	V 17	6
21	210 F 03	rt	LRA 0,75	V 18	6	V 132	5
22	210 F 04	rt	LRA 0,75	V 133	5	F 210	6
23	211 F 01	sw	LSA 0,75	V 15	12	V 2/V 118	
24	211 F 02	sw	LSA 0,75	V 40	19	V 16	12
25	211 F 03	sw	LS 0,75	V 39	19	F 210	3
26	212 F 01	rt	LRA 0,75	F 210	4	F 803	2
27	212 F 02	rt	LRA 0,75	F 804	2	F 209	9
28	213 F 01	sw	LSA 0,75	F 210	1	F 803	1
29	213 F 02	sw	LSA 0,75	F 804	1	F 209	1

	Kennzeichen	Aderfarb-kurzzeichen	Halbzeug-kurzzeichen		Von Gerät		Nach Gerät	
					Kennzeichen	Klemmen-bezeichnung	Kennzeichen	Klemmen-bezeichnung
Spalte	1	2	3		4	5	6	7
Rh. 01	214 F 01	rt	LR	0,75	F 210	5	Masse	Masse
02	214 F 02	sw	LS	0,75	F 210	2	Masse	Masse
03	1 L	rt	LR	0,75	L 1	2	V 21	16
04	2 L	rt	LR	0,75	V 22	16	L 3	2
05	3 L	sw	LS	0,75	L 3	1	V 22	17
06	4 L	sw	LS	0,75	V 21	17	V 2/V 120	6
07	5 L	rt	LR	0,75	V 4	10	V 21	15
08	6 L	rt	LR	0,75	V 22	15	L 6	5
09	7 L	sw	LS	0,75	L 6	1	V 22	11
10	8 L	sw	LS	0,75	V 21	11	V 2/V 120	5
11	9 L	rt	LR	0,75	V 4	11	V 62	5
12	10 L	rt	LR	0,75	V 63	5	L 7	5
13	11 L	sw	LS	0,75	L 7	1	V 63	1
14	12 L	sw	LS	0,75	V 62	1	V 2/V 119	2
15	13 L	sw	LS	0,75	L 6	4	V 22	14
16	14 L	sw	LS	0,75	L 6	3	V 22	13
17	15 L	sw	LS	0,75	L 6	2	V 22	12
18	16 L	sw	LS	0,75	V 4	34	V 21	14
19	17 L	sw	LS	0,75	V 4	33	V 21	13
20	18 L	sw	LS	0,75	V 4	32	V 21	12
21	19 L	sw	LS	0,75	L 7	4	V 63	4
22	20 L	sw	LS	0,75	L 7	3	V 63	3
23	21 L	sw	LS	0,75	L 7	2	V 63	2
24	22 L	sw	LS	0,75	V 4	19	V 62	2
25	23 L	sw	LS	0,75	V 4	18	V 62	3
26	24 L	sw	LS	0,75	V 4	17	V 62	4
27	25 L	rt	LR	0,75	L 10	2	V 4	9
28	26 L	sw	E-Cu	0,75	L 3	3	L 11	3
29								

	Kennzeichen	Aderfarb-kurzzeichen	Halbzeug-kurzzeichen	Von Gerät		Nach Gerät	
				Kennzeichen	Klemmen-bezeichnung	Kennzeichen	Klemmen-bezeichnung
Spalte	1	2	3	4	5	6	7
Bl. 01	27 L	sw	E-Cu 0,75	L 3	4	L 11	4
02	28 L	sw	E-Cu 0,75	L 3	5	L 11	5
03							
04							
05							
06	1 M	rt	LR 0,75	V 1	9	V 25	4
07	2 M	rt	LR 0,75	V 26	4	M 3	4
08	3 M	sw	LS 0,75	M 3	1	V 26	3
09	4 M	sw	LS 0,75	V 25	3	V 2/V 120	7
10	5 M	sw	LS 0,75	M 3	2	V 26	5
11	6 M	sw	LS 0,75	V 4	35	V 29	4
12	7 M	sw	LS 0,75	V 30	4	V 31	5
13	8 M	sw	LS 0,75	V 32	5	M 4	2
14	9 M	sw	LS 0,75	M 4	1	V 32	2
15	10 M	sw	LS 0,75	V 31	2	V 30	1
16	11 M	sw	LS 0,75	V 29	1	V 2/V 121	7
17	12 M	rt	LR 0,75	V 1	10	V 25	8
18	13 M	rt	LR 0,75	V 26	8	M 9	4
19	14 M	sw	LS 0,75	M 9	2	V 26	9
20	15 M	sw	LS 0,75	M 9	1	V 26	10
21	16 M	sw	LS 0,75	V 4	37	V 25	9
22	17 M	sw	LS 0,75	V 4	43	V 25	10
23	18 M	sw	LS 0,75	V 38	10	M 13	2
24	19 M	sw	LS 0,75	M 13	2	M 13	6
25	20 M	sw	LS 0,75	V 38	18	M 13	4
26	21 M	sw	LS 0,75	M 13	8	M 13	4
27	22 M	sw	LS 0,75	V 38	8	M 13	3
28	23 M	sw	LS 0,75	V 38	9	M 13	1
29	24 M	sw	LS 0,75	V 37	8	V 4	28

	Kennzeichen	Aderfarb-kurzzeichen	Halbzeug-kurzzeichen		Von Gerät		Nach Gerät	
					Kennzeichen	Klemmen-bezeichnung	Kennzeichen	Klemmen-bezeichnung
Spalte	1	2	3		4	5	6	7
01	25 M	sw	LS	0,75	V 37	9	V 4	29
02	26 M	sw	LS	0,75	V 18	17	M 10	1
03	27 M	sw	LS	0,75	V 18	18	M 10	2
04	28 M	sw	LS	0,75	V 18	16	M 10	3
05	29 M	sw	LS	0,75	V 17	16	V 2/V 119	5
06	30 M	sw	LS	0,75	M 13	7	V 38	20
07	31 M	sw	LS	0,75	M 13	5	V 38	19
08	32 M	sw	LS	0,75	V 37	20	V 37	2
09	33 M	sw	LS	0,75	V 37	19	V 37	3
10	34 M	sw	LS	0,75	V 38	2	M 12	1
11	35 M	sw	LS	0,75	V 38	3	M 12	2
12	36 M	sw	LS	0,75	V 38	1	M 14	2
13	37 M	sw	LS	0,75	V 115/V 101	2	M 12	3
14	38 M	rt	LR	0,75	V 1	9	V 25	6
15	39 M	rt	LR	0,75	V 26	6	M 8	
16	40 M	sw	LS	0,75	M 8		V 26	7
17	41 M	sw	LS	0,75	V 25	7	V 4	30
18								
19								
20								
21	45 M	sw	LS	0,75	V 25	5	V 4	36
22	46 M	sw	LS	0,75	V 37	10	V 4	38
23	47 M	sw	LS	0,75	V 37	18	V 4	44
24	48 M	sw	LS	0,75	V 17	17	V 4	23
25	49 M	sw	LS	0,75	V 17	18	V 4	22
26	50 M	sw	LS	0,75	V 4	21	V 37	1
27	51 M	sw	LS	0,75	M 14	1	V 115/V 101	4
28	52 M	rt	LR	0,75	V 3	2	V 20	11
29	53 M	rt	LR	0,75	V 28	14	V 12	6

	Kennzeichen	Aderfarb-kurzzeichen	Halbzeug-kurzzeichen		Von Gerät		Nach Gerät	
					Kennzeichen	Klemmen-bezeichnung	Kennzeichen	Klemmen-bezeichnung
Spalte	1	2	3		4	5	6	7
Rh. 01	54 M	rt	LR	0,75	V 11	6	V 1	10
02								
03								
04								
05								
06	3 N		LS	0,75	N 11	2	V 125/N 9	1
07	4 N		LR	0,75		4		2
08	5 N		LR	0,75		1		5
09	6 N		LR	0,75	N 10	1	V 126/N 6	5
10	7 N		LS	0,75		2		4
11	8 N		LR	0,75		3		2
12								
13								
14								
15								
16								
17								
18								
19								
20								
21								
22								
23								
24								
25								
26								
27								
28								
29								

	Kennzeichen	Aderfarb-kurzzeichen	Halbzeug-kurzzeichen	Von Gerät		Nach Gerät	
				Kennzeichen	Klemmen-bezeichnung	Kennzeichen	Klemmen-bezeichnung
Spalte	1	2	3	4	5	6	7
Bh. 01							
02							
03							
04							
05							
06							
07							
08							
09							
10							
11							
12							
13	1 P	sw	LSA 5 x 0,75	P 20	1	P 28	1
14		rt			2		2
15		gr			3		3
16		bl			4		4
17		gn			tot		5
18	2 P	sw	LSA 2 x 0,75	P 21	1	P 11	1
19		rt			2		2
20	3 P	sw	LSA 2 x 0,75	P 22	1	P 12	1
21		rt			2		2
22	4 P		LSA 4	P 4	4	P 44	1
23	5 P	sw	LSA 2 x 0,75	P 32	4	V 41	2
24		rt			3		1
25	6 P	sw	LSA 5 x 0,75	P 31	1	P 5	12
26		rt			2		4
27		gr			3		3
28		bl			4		11
29		gn			5		tot

	Kennzeichen	Aderfarb-kurzzeichen	Halbzeug-kurzzeichen	Von Gerät		Nach Gerät	
				Kennzeichen	Klemmen-bezeichnung	Kennzeichen	Klemmen-bezeichnung
Spalte	1	2	3	4	5	6	7
Kh. 01	7 P	sw	LSA 5 x 0,75	P 30	1	P 26	5
02		rt			2		6
03		gr			3		7
04		bl			4		8
05		gn			5		tot
06	8 P		LR 0,75	P 33	1	P 25	2
07	9 P		LS 0,75	P 33	2	P 25	1
08	10 P		LRA 2,5	P 35	1	P 4	1
09	11 P		LSA 2,5	P 35	2	P 4	2
10	12 P		LRA 2,5	P 34	1	P 5	5
11	13 P		LRA 2,5	P 34	2	P 5	6
12	14 P	sw	LSA 5 x 0,75	P 36	1	P 17	1
13		rt			2		2
14		gr			3		3
15		bl			4		4,
16		gn			5		tot
17	15 P	sw	LSA 5 x 0,75	P 37	1	P 18	1
18		rt			2		2
19		gr			3		3
20		bl			4		4
21		gn			5		tot
22	16 P	rt	LSA 5 x 0,75	P 38	1	V 125/P 49'	1
23		gr			2		2
24		bl			3		3
25		sw			4		4
26		gn			5		5
27	17 P		LRA 2,5	P 39	2	V 125/P 52	
28	18 P		LSA 2,5	P 39	1	V 125/P 52	
29	19 P		LSA 0,75	P 40	2	V 125/P 53	2

	Kennzeichen	Aderfarb-kurzzeichen	Halbzeug-kurzzeichen	Von Gerät		Nach Gerät	
				Kennzeichen	Klemmen-bezeichnung	Kennzeichen	Klemmen-bezeichnung
Spalte	1	2	3	4	5	6	7
Rh. 01	20 P		LRA 0,75	P 40	1	V.125/P 53	1
02	21 P		LSA 0,75	P 41	1	V 41	3
03							
04	23 P	sw	LSA 5 x 0,75	P 42	1	P 5	14
05		bl			2		13
06		rt			3		2
07		gr			4		1
08		gn			5		tot
09	24 P		LRA 4	P 43	1	P 5	7
10	25 P	sw	LSA 5 x 0,75	P 29	1	P 26	1
11		rt			2		2
12		gr			3		3
13		bl			4		4
14		gn			5		tot
15	26 P		LRA 4	P 4	3	P 5	8
16	27 P		LSA 0,75	P 45	2	V 126/P 59	3
17	28 P		LRA 0,75	P 45	1	V 126/P 59	2
18	29 P		LRA 2,5	P 46	2	V 126/P 57	
19	30 P		LSA 2,5	P 46	1	V 126/P 57	
20	31 P	sw	LSA 5 x 0,75	P 47	4	V 126/P 55	4
21		rt			1		1
22		gr			2		2
23		bl			3		3
24		gn			5		5
25	32 P	sw	LSA 7 x 0,75	P 48	1	P 19	2
26		rt			2		1
27		gr			3		7
28		bl			4		3
29		gn			5		4

Fw 190 A-5	Elt-Leitungsliste	Blatt Nr. 41

	Kennzeichen	Aderfarb-kurzzeichen	Halbzeug-kurzzeichen	Von Gerät		Nach Gerät	
				Kennzeichen	Klemmen-bezeichnung	Kennzeichen	Klemmen-bezeichnung
Spalte	1	2	3	4	5	6	7
Rh. 01	32 P	ge		P 48	6	P 19	5
02		br			7		6
03	33 P	sw	LSA 5 x 0,75	V 125/P 50	2	P 61	10
04		rt			5		7
05		gr			4		8
06		bl			3		9
07		gn			1		11
08	34 P		LR 2,5	V 125/P 51		P 62	2
09	35 P		LS 2,5	V 125/P 51		P 62	1
10	36 P		LS 0,75	V 125/P 54	2	P 64	2
11	37 P		LR 0,75	V 125/P 54	3	P 64	1
12	38 P	sw	LSA 5 x 0,75	V 126/P 56	2	P 66	10
13		rt			5		7
14		gr			4		8
15		bl			3		9
16		gn			1		11
17	39 P		LS 2,5	V 126/P 58		P 67	1
18	40 P		LR 2,5	P 3	1	P 2	2
19	41 P		LS 2,5	P 3	2	V 2/V 122	1
20	42 P		LR 4	P 3	3	P 1	2
21	43 P		LS 4	P 3	4	V 2/P 142	1
22							
23	45 P		LR 2,5	V 126/P 58		P 67	2
24	46 P		LR 0,75	V 126/P 60	2	P 69	1
25	47 P		LS 0,75	V 126/P 60	1	P 69	2
26							
27							
28							
29							

	Kennzeichen	Aderfarb-kurzzeichen	Halbzeug-kurzzeichen	Von Gerät		Nach Gerät	
				Kennzeichen	Klemmen-bezeichnung	Kennzeichen	Klemmen-bezeichnung
Spalte	1	2	3	4	5	6	7
Kh. 01	63 P	sw	LSA 5×0,75	P 140	8	V 125/P 75	5
02		rt			6		4
03		gr			7		3
04		bl			9		2
05		gn			10		1
06							
07							
08	68 P	sw	LSA 5×0,75	P 140	2	V 126/P 73	5
09		rt			1		4
10		gr			4		3
11		bi			3		2
12		gn			5		1
13							
14							
15							
16							
17	82 P		LR 2,5	P 83	2	P 88	1
18	83 P		LR 2,5	P 81	1	P 88	2
19	84 P		LR 0,75	P 80	2	P 88	4
20	85 P		LR 4	P 81	2	P 84	2
21	86 P		LR 4	P 80	1	P 85	2
22							
23	89 P		LS 1,5	P 88	3	V 2/V 121	4
24	90 P		LS 1,5	P 81	3	V 2/V 123	
25							
26							
27							
28							
29							

	Kennzeichen	Aderfarb-kurzzeichen	Halbzeug-kurzzeichen	Von Gerät		Nach Gerät	
				Kennzeichen	Klemmen-bezeichnung	Kennzeichen	Klemmen-bezeichnung
Spalte	1	2	3	4	5	6	7
Rh 01	100 P		LRA 1,5	V 125/P 94		V 126/P 90	
02	101 P		LSA 1,5	V 125/P 94		V 126/P 90	
03	102 P		LSA 0,75	V 125/P 94		V 126/P 90	
04	103 P		LRA 4	V 125/P 96		P 79	1
05	104 P		LRA 0,75	P 77	2	P 79	2
06	105 P		LRA 2,5	P 78	1	V 126/P 92	
07	106 P		LRA 4	P 78	2	V 126/P 100	
08	107 P		LSA 1,5	P 78	3	V 126/P 92	
09	108 P		LSA 0,75	V 41	6	V 125/P 98	
10	109 P	sw	LSA 5 x 0,75	V 125/P 76	1	P 130	1
11		rt			2		2
12		gr			3		3
13		bl			4		4
14		gn			5		5
15	110 P		LRA 1,5	V 125/P 95		P 131	1
16	111 P		LSA 1,5	V 125/P 95		P 131	2
17	112 P		LSA 0,75	V 125/P 95		P 132	1
18							
19	114 P		LSA 0,75	V 125/P 99		P 133	1
20	115 P		LRA 1,5	V 126/P 91		P 134	2
21	116 P		LSA 1,5	V 126/P 91		P 134	1
22	117 P		LSA 0,75	V 126/P 91		P 135	1
23	118 P		LRA 1,5	V 126/P 93		P 136	1
24	119 P		LSA 1,5	V 126/P 93		P 136	2
25							
26	121 P	sw	LSA 5 x 0,75	V 126/P 74		P 137	1
27		rt			2		2
28		gr			3		3
29		bl			4		4

	Kennzeichen	Aderfarb-kurzzeichen	Halbzeug-kurzzeichen	Von Gerät		Nach Gerät	
				Kennzeichen	Klemmen-bezeichnung	Kennzeichen	Klemmen-bezeichnung
Spalte	1	2	3	4	5	6	7
Bl. 01	121 P	gn		V 126/P 74	5	P 137	5
02							
03							
04	124 P	sw	LSA 7 x 0,75	P 129	1	P 108	2
05		rt			2		6
06		gr			3		7
07		bl			4		1
08		gn			5		4
09		ge			6		3
10		br			7		5
11							
12							
13	127 P	sw	LSA 7 x 0,75	P 138	1	P 109	2
14		rt			2		6
15		gr			3		7
16		bl			4		1
17		gn			5		4
18		ge			6		3
19		br			7		5
20	130 P	sw	LSA 10 x 0,75	P 141	9	P 107	6
21		rt			tot		1
22		gr			8		8
23		bl			7		9
24		gn			5		7
25		ge			6		10
26		br			2		5
27		sw-rt			1		4
28		sw-bl			4		3
29		sw-gn			3		2

	Kennzeichen	Aderfarb-kurzzeichen	Halbzeug-kurzzeichen	Von Gerät		Nach Gerät	
				Kennzeichen	Klemmen-bezeichnung	Kennzeichen	Klemmen-bezeichnung
Spalte	1	2	3	4	5	6	7
Pn 01	131 P	sw	LSA 2x0,75	P 116	2	P 108	5
02		rt			1		3
03	132 P	sw	LSA 2x0,75	P 119	2	P 109	5
04		rt			1		3
05							
06							
07							
08							
09							
10							
11							
12							
13							
14							
15							
16							
17							
18							
19							
20							
21							
22							
23							
24							
25							
26							
27							
28							
29							

	Kennzeichen	Aderfarb-kurzzeichen	Halbzeug-kurzzeichen	Von Gerät		Nach Gerät	
				Kennzeichen	Klemmen-bezeichnung	Kennzeichen	Klemmen-bezeichnung
Spalte	1	2	3	4	5	6	7
Bh. 01	1 R	sw	LSA 7 x 0,75	R 6	1	R 5	1
02		rt			2		2
03		gr			3		3
04		bl			4		4
05		gn			5		5
06		ge			6		6
07		br			7		7
08							
09							
10							
11							
12							
13							
14							
15	9 R		LRÁ 0,75	R 5	9	R 9	1
16	10 R		LRA 0,75	R 9	2	R 6	9
17	11 R		LR 0,75	S 1	7	R 10	2
18	12 R		LR 0,75	S 1	10	R 10	1
19	13 R		LR 0,75	R 6	10	R 5	10
20	14 R		LSA 0,75	R 6	11	R 5	11
21	15 R		LRA 0,75	R 6	8	R 5	8
22	16 R		LR 0,75	V 6	9	R 7	1
23	17 R		LR 0,75	V 6	10	R 7	2
24	18 R		LRA 0,75	R 8	2	V 41	9
25	19 R		LRA 0,75	R 8	1	V 41	10
26							
27							
28							
29							

	Kennzeichen	Aderfarb-kurzzeichen	Halbzeug-kurzzeichen	Von Gerät		Nach Gerät	
				Kennzeichen	Klemmen-bezeichnung	Kennzeichen	Klemmen-bezeichnung
Spalte	1	2	3	4	5	6	7
Rh. 01	1 S	sw	LSA 3 x 0,75	S 1	1	S 2	1
02		ws			3		2
03		rt			2		3
04	2 S	sw	LSA 3 x 0,75	S 1	5	S 4	1
05		ws			4		2
06		rt			6		3
07	3 S	sw	LSA 3 x 0,75	S 3	1	S 7	1
08		ws			2		2
09		rt			3		3
10	4 S	sw	LSA 3 x 0,75	S 5	1	S 6	1
11		ws			2		2
12		rt			3		3
13	5 S 1	sw	LSA 3 x 0,75	S 9	1	S 11	1
14		ws			2		2
15		rt			3		3
16	5 S 2	sw	LSA 3 x 0,75	S 11	1	S 10	1
17		ws			2		2
18		rt			3		3
19							
20							
21							
22							
23							
24							
25							
26							
27							
28							
29							

	Kennzeichen	Aderfarb-kurzzeichen	Halbzeug-kurzzeichen	Von Gerät		Nach Gerät	
				Kennzeichen	Klemmen-bezeichnung	Kennzeichen	Klemmen-bezeichnung
Spalte	1	2	3	4	5	6	7
Rh. 01	1 V	sw	LSA 7 x 0,75	V 6	1	V 48	1
02		rt			2		2
03		ws			3		3
04		bl			4		4
05		gn			5		5
06		ge			6		6
07		br			7		7
08	2 V 1	sw	LSA 7 x 0,75	V 23	1	V 200	1
09		rt			2		2
10		ws			3		3
11		bl			4		4
12		gn			5		5
13		ge			6		6
14		br			7		7
15	2 V 2	sw	LSA 7 x 0,75	V 200	1	V 35	1
16		rt			2		2
17		ws			3		3
18		bl			4		4
19		gn			5		5
20		ge			6		6
21		br			7		7
22							
23							
24							
25							
26							
27							
28							
29							

	Kennzeichen	Aderfarb-kurzzeichen	Halbzeug-kurzzeichen	Von Gerät		Nach Gerät	
				Kennzeichen	Klemmen-bezeichnung	Kennzeichen	Klemmen-bezeichnung
Spalte	1	2	3	4	5	6	7
lfd. 01	10 V	sw	LS 10 x 0,5	V 42	1	V 60	3
02		rt			2		5
03		gr			3		4
04		bl			4		
05		gn			5		5
06		ge			6		6
07		br			7		1
08		sw-rt			8		2
09		sw-bl			9		7
10		sw-gn			10		8
11	11 V	sw	LS 1	V 2/V 122		V 15	9
12	12 V	rt	LR 1	V 50	2	V 15	8
13	13 V	sw	LS 1	V 51	1	V 16	9
14	14 V	rt	LR 1	V 51	2	V 16	8
15	15 V	sw	LS 1	V 52	1	V 6	11
16	16 V	rt	LR 1	V 52	2	V 6	8
17	17 V	sw	LSA 7 x 0,75	V 47	1	V 7	1
18		rt			2		2
19		ws			3		3
20		bl			4		4
21		gn			5		5
22		ge			6		6
23		br			7		7
24							
25	57 V		LR 1	V 130	2	V 4	6
26							
27	59 V		LR 1	V 5	2	V 11	2
28	60 V		LR 1	V 12	2	V 19	2
29	61 V		LR 1	V 27	2	V 3	4

Fw 190 A-5	Elt-Leitungsliste	Blatt Nr. 50

2424/43. V. 44

Großdruckerei H. O. Persiehl, Hamburg 11

Zeichnung Nr. 1
Übersichtsschaltplan

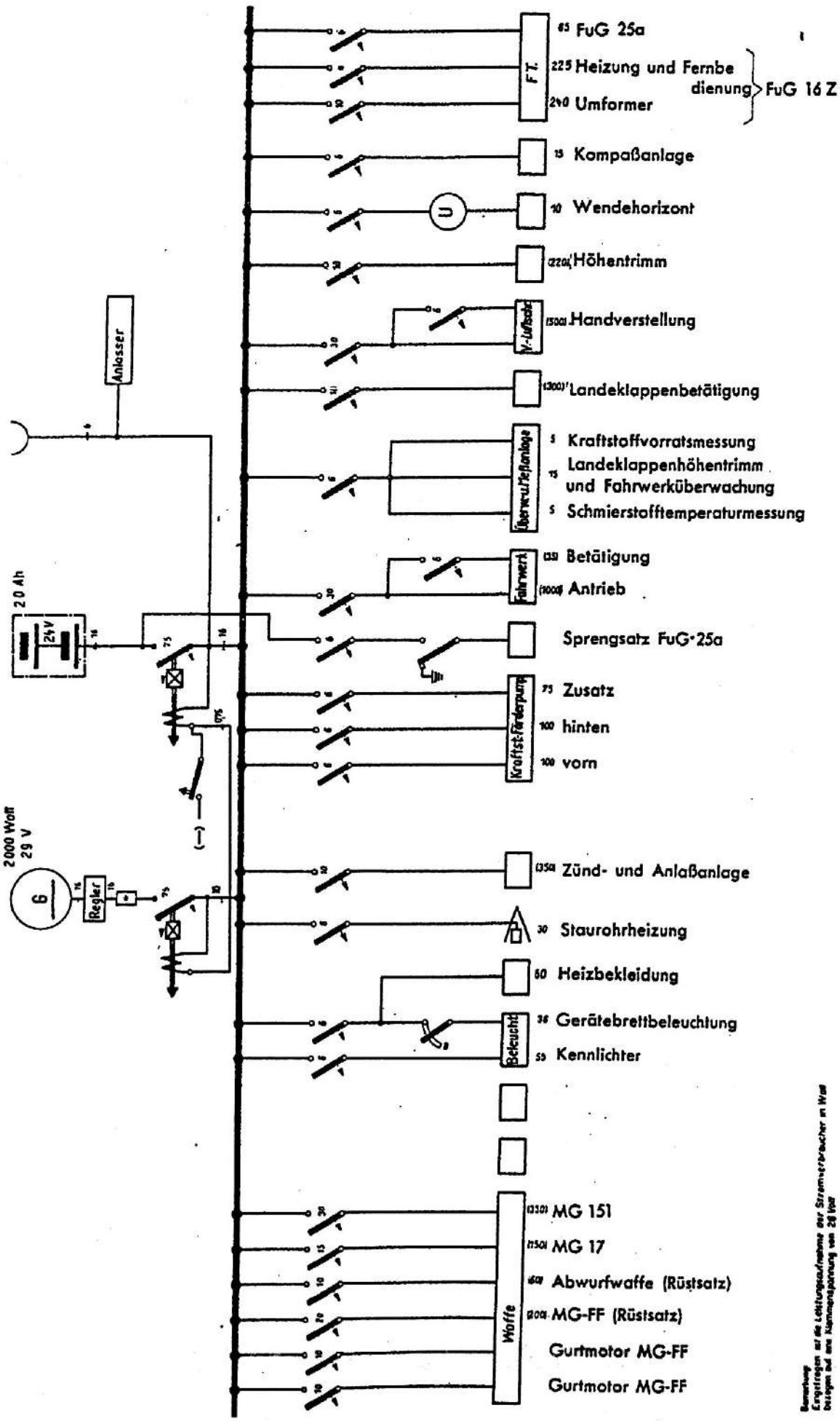

Bemerkung
Eingetragen sind die Leistungsaufnahme der Stromverbraucher in Watt bezogen auf eine Kommandospannung von 28 Volt

8-190000-6916.b

Zeichnung Nr. 2a
Stromlaufplan, A-Anlage, Teil 1

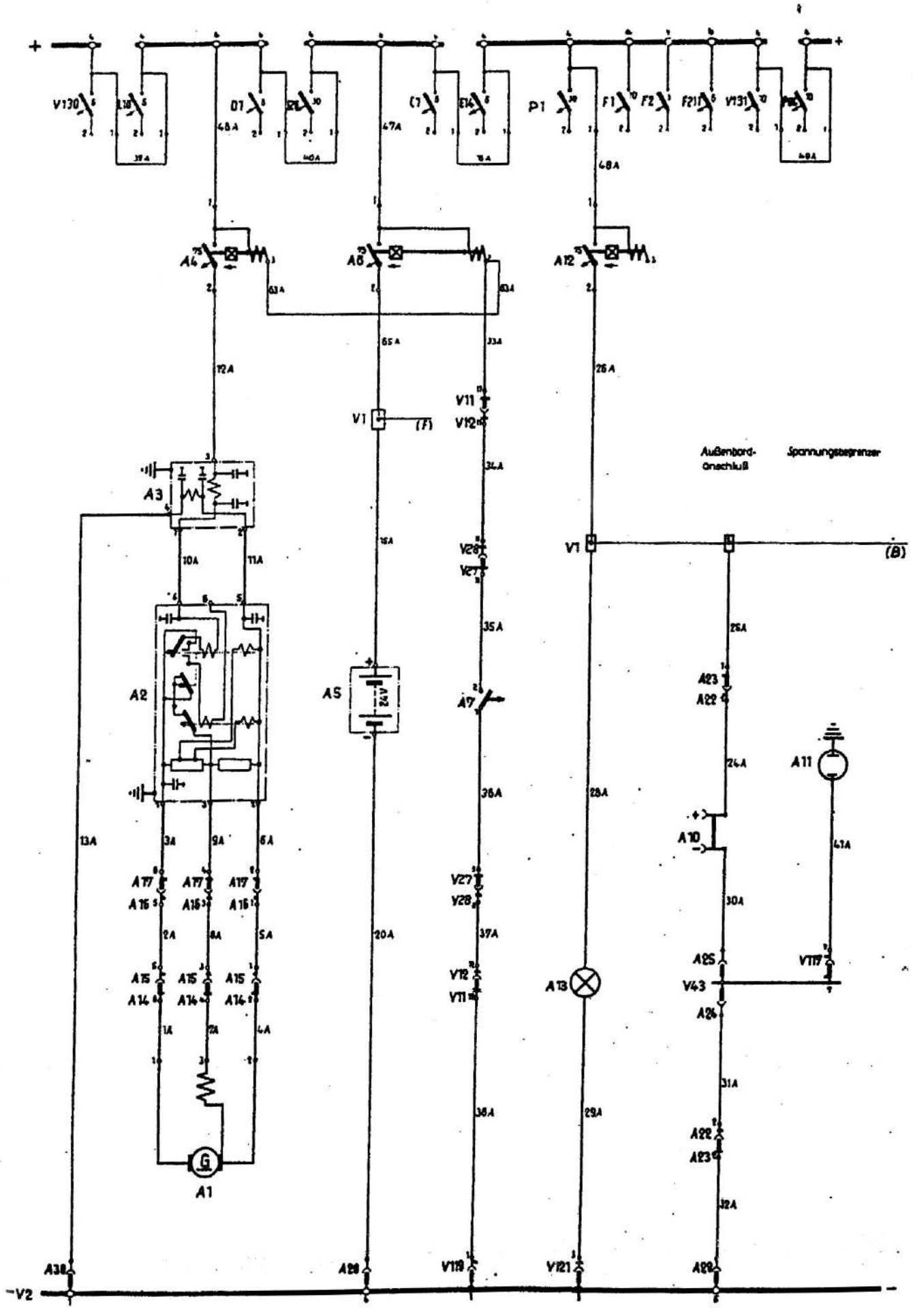

Zeichnung Nr. 2b
Stromlaufplan, A-Anlage, Teil 2

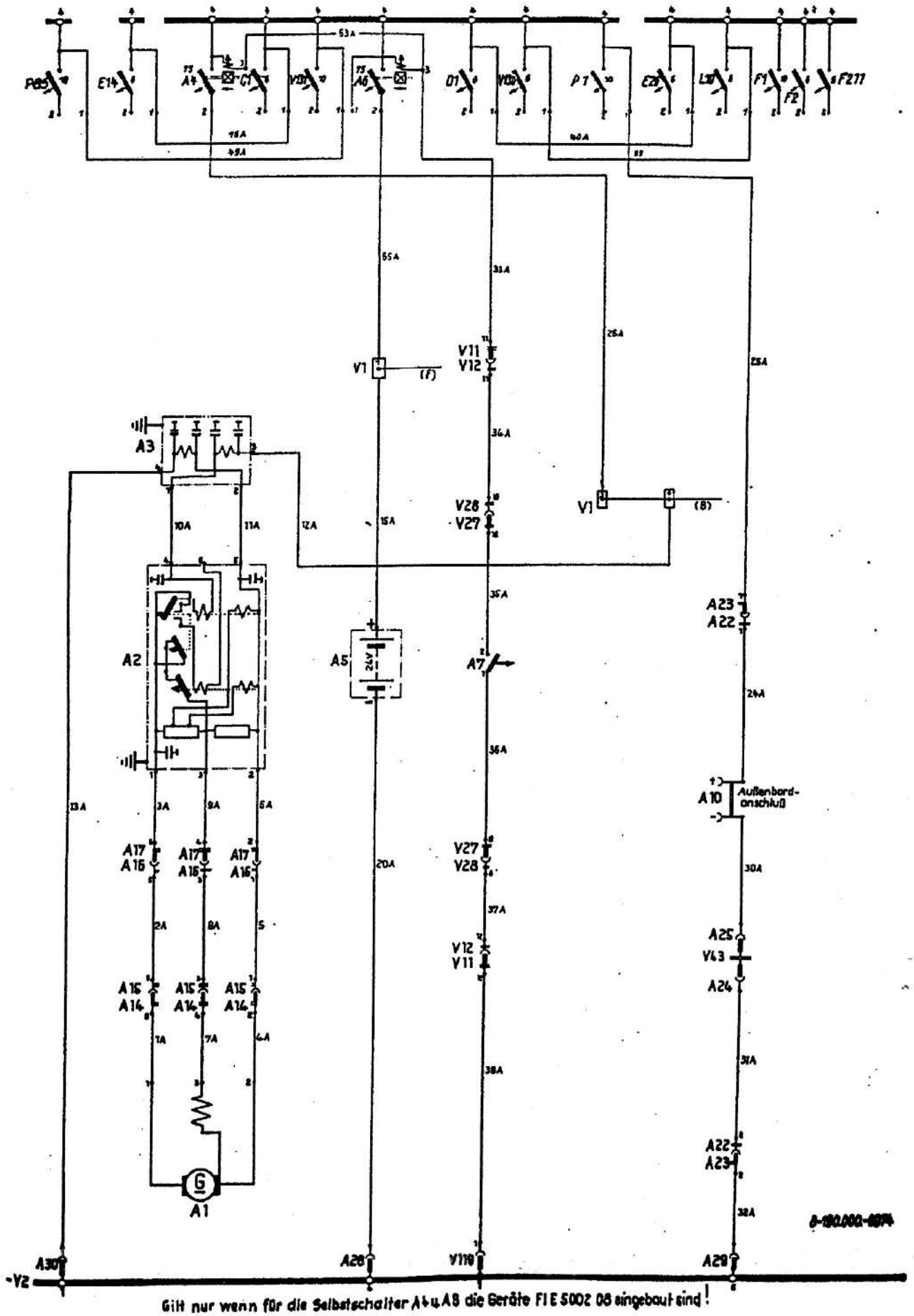

Zeichnung Nr. 3
Stromlaufplan, B-Anlage

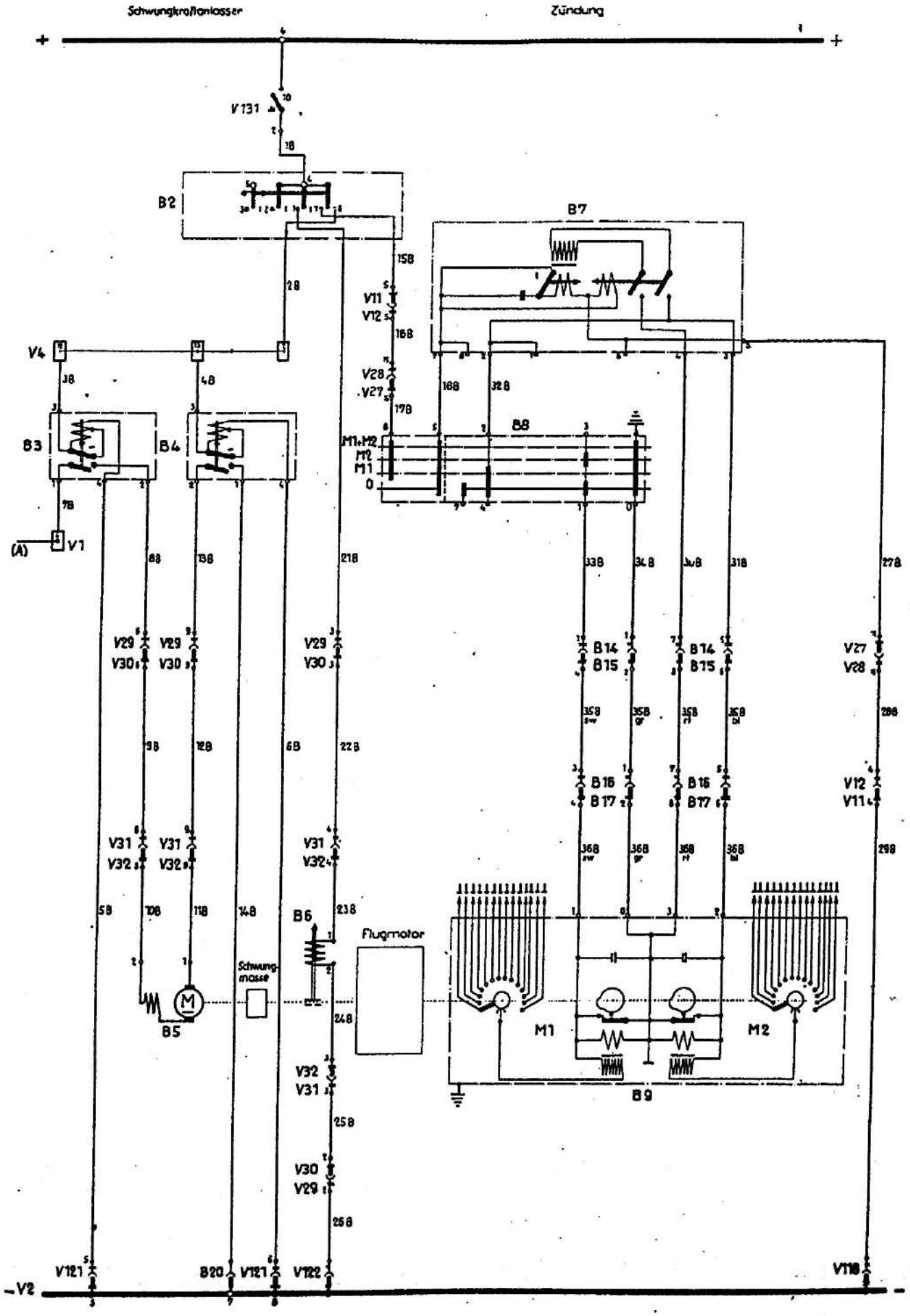

Zeichnung Nr. 4
Stromlaufplan, C- und D-Anlage

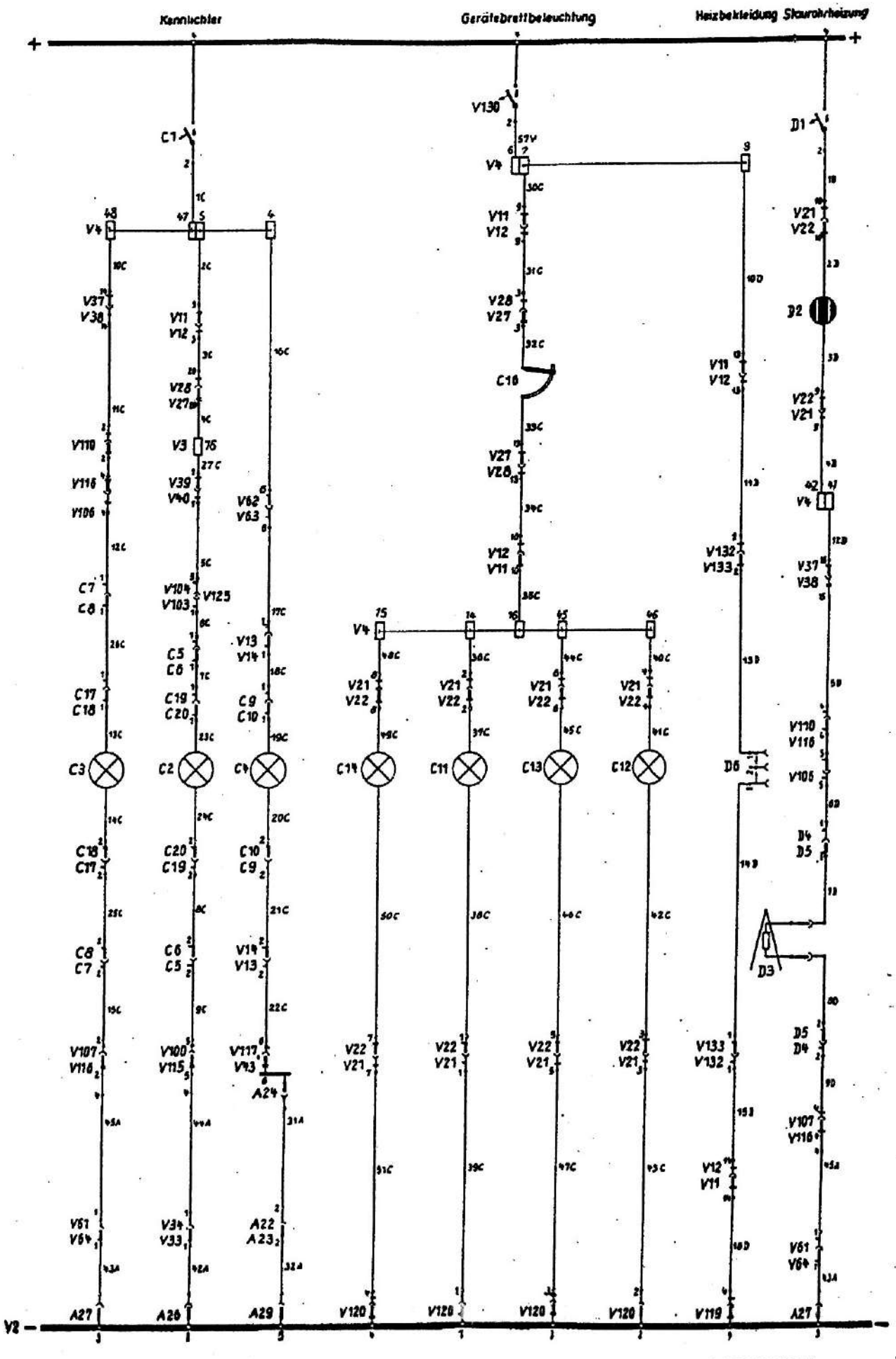

Zeichnung Nr. 5a
Stromlaufplan, E-Anlage, Teil 1

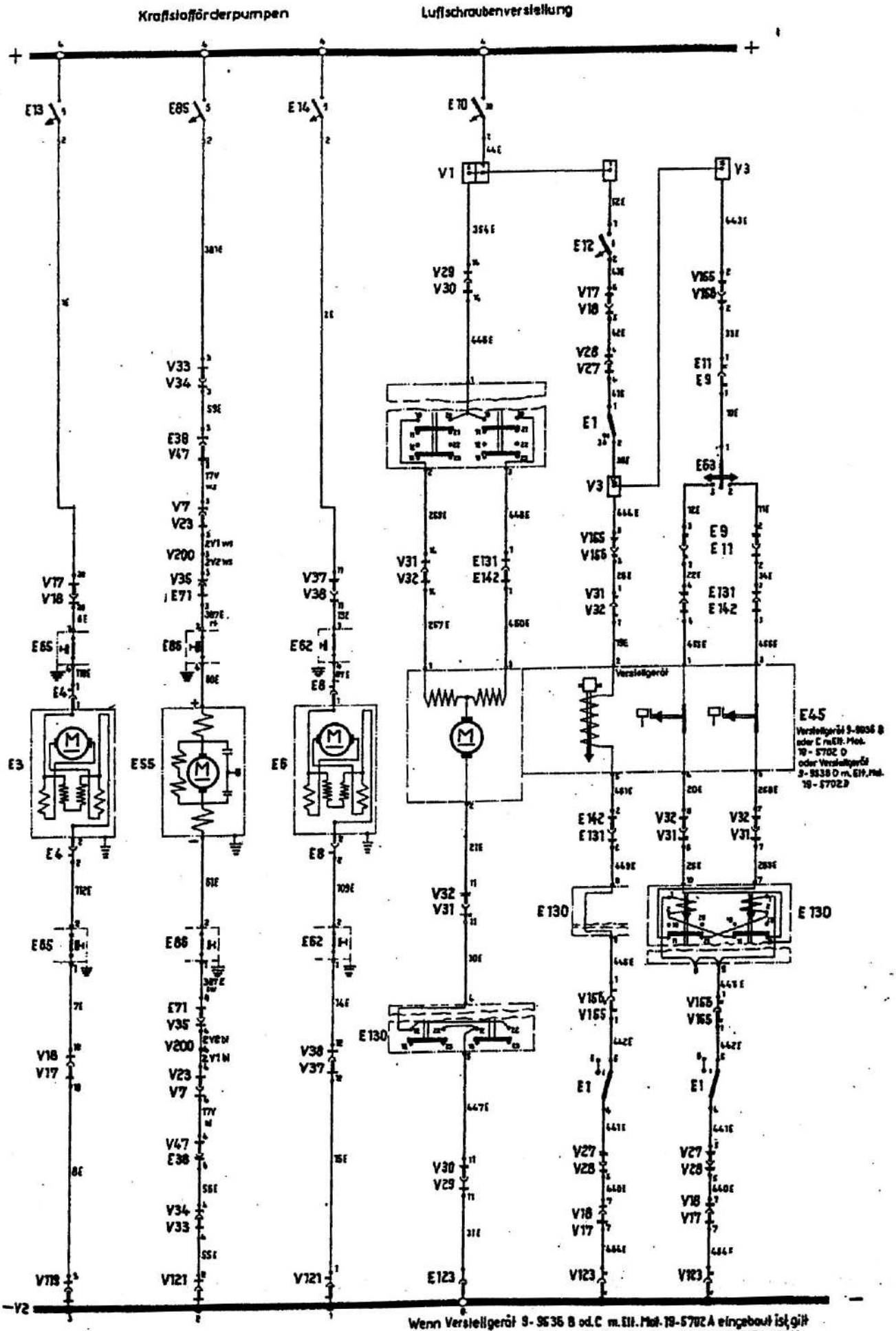

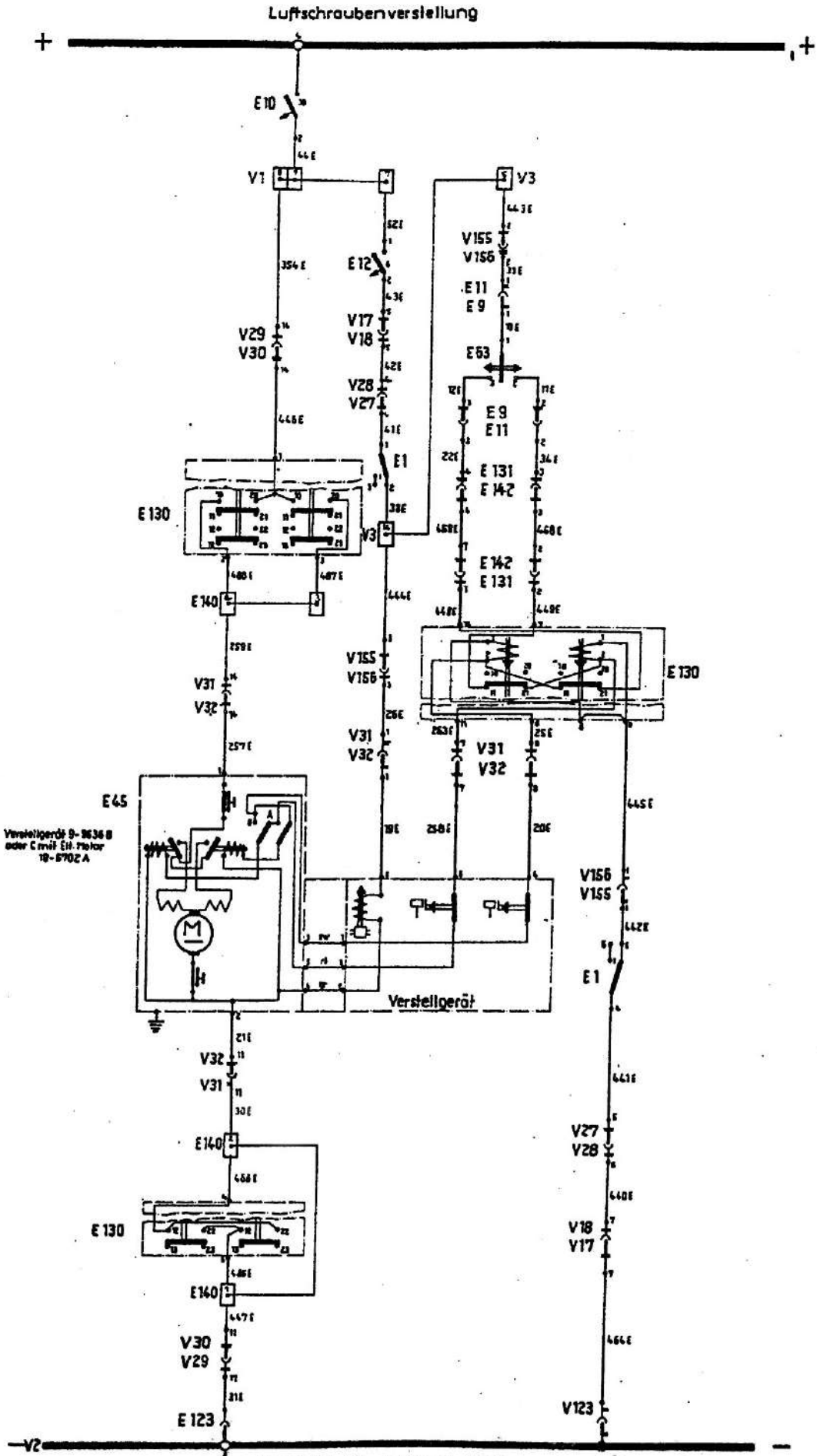

Wenn Verstellgerät 9-9536 B od. C m. Elt. Mot. 19-5702 D od. Verstellgerät 9-9536 D m. Elt. Mot. 19-5702 D eingebaut ist, gilt für die Luftschr.-Verstlg. der Stromlaufpl. 8-190.000-7068 (S. 627)

8-190.000-7070, a

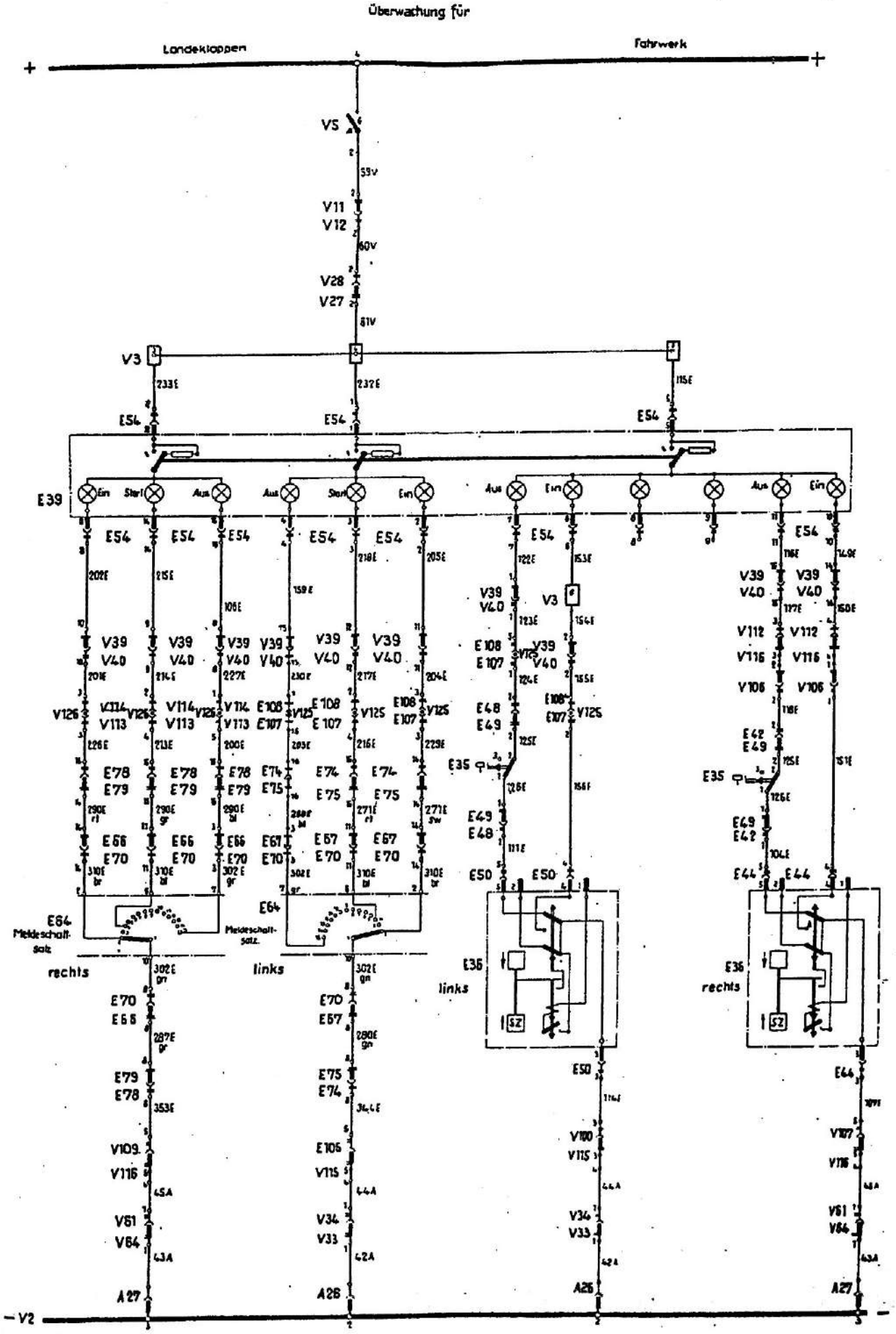

8-190.000-6972 b

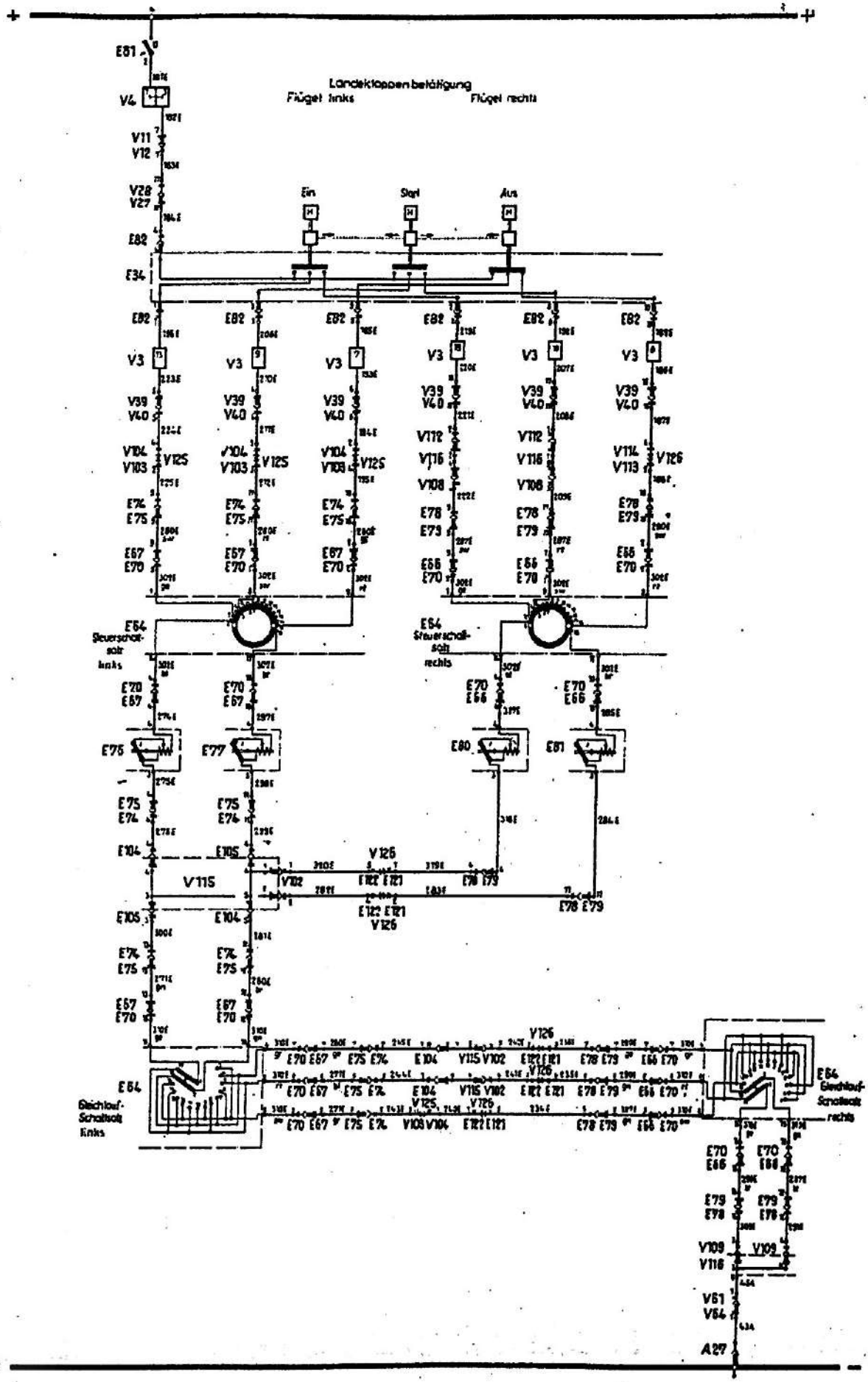
Landeklappenbetätigung
Flügel links
Flügel rechts
Ein
Start
Aus
E64
Steuerschaltsatz links
E64
Steuerschaltsatz rechts
E64
Gleichlauf-Schaltsatz links
E64
Gleichlauf-Schaltsatz rechts
V126
V115
A27

Zeichnung Nr. 5 e
Stromlaufplan, E-Anlage, Teil 5

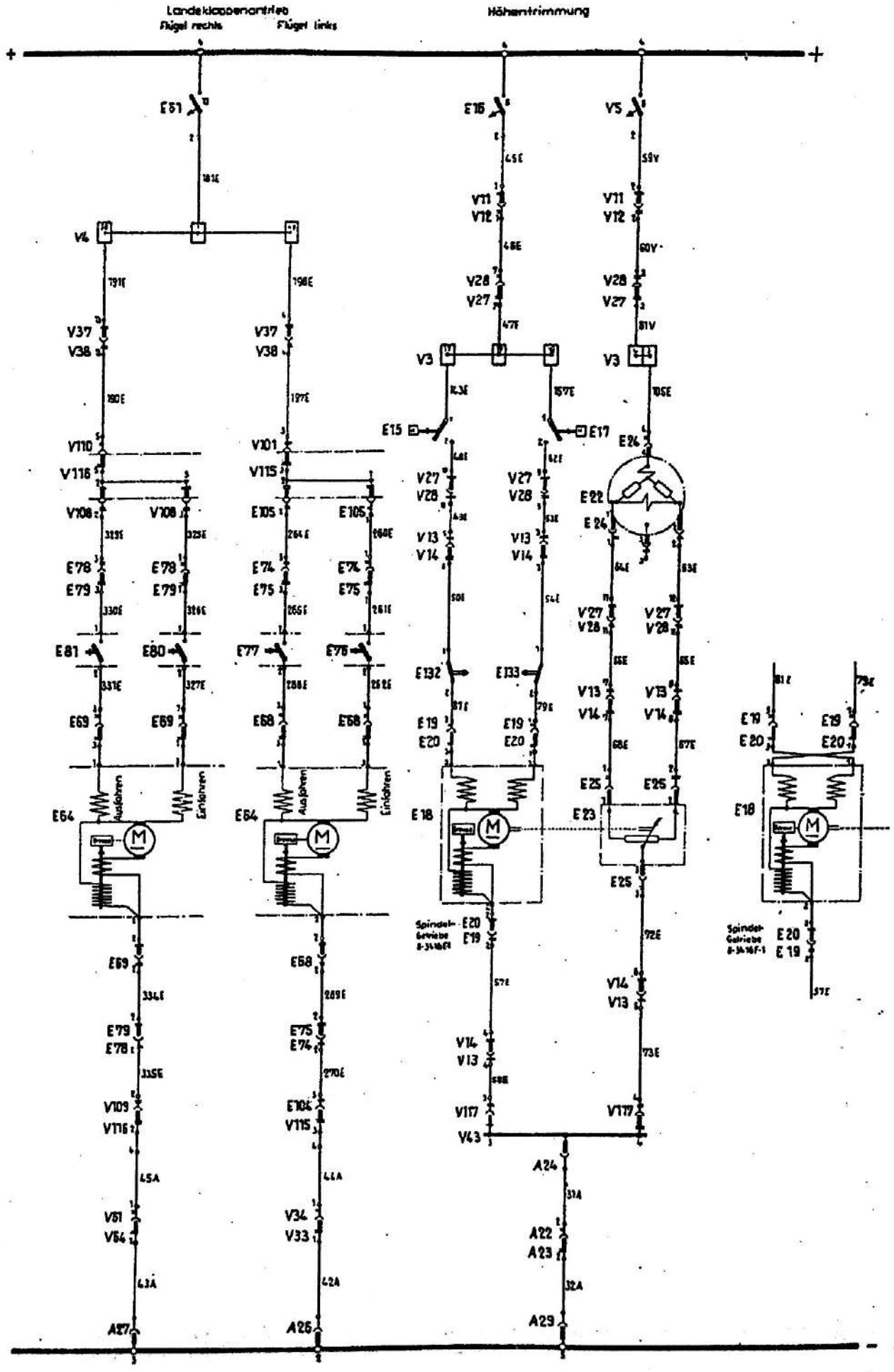

Zeichnung Nr. 5e
Stromlaufplan, E-Anlage, Teil 5

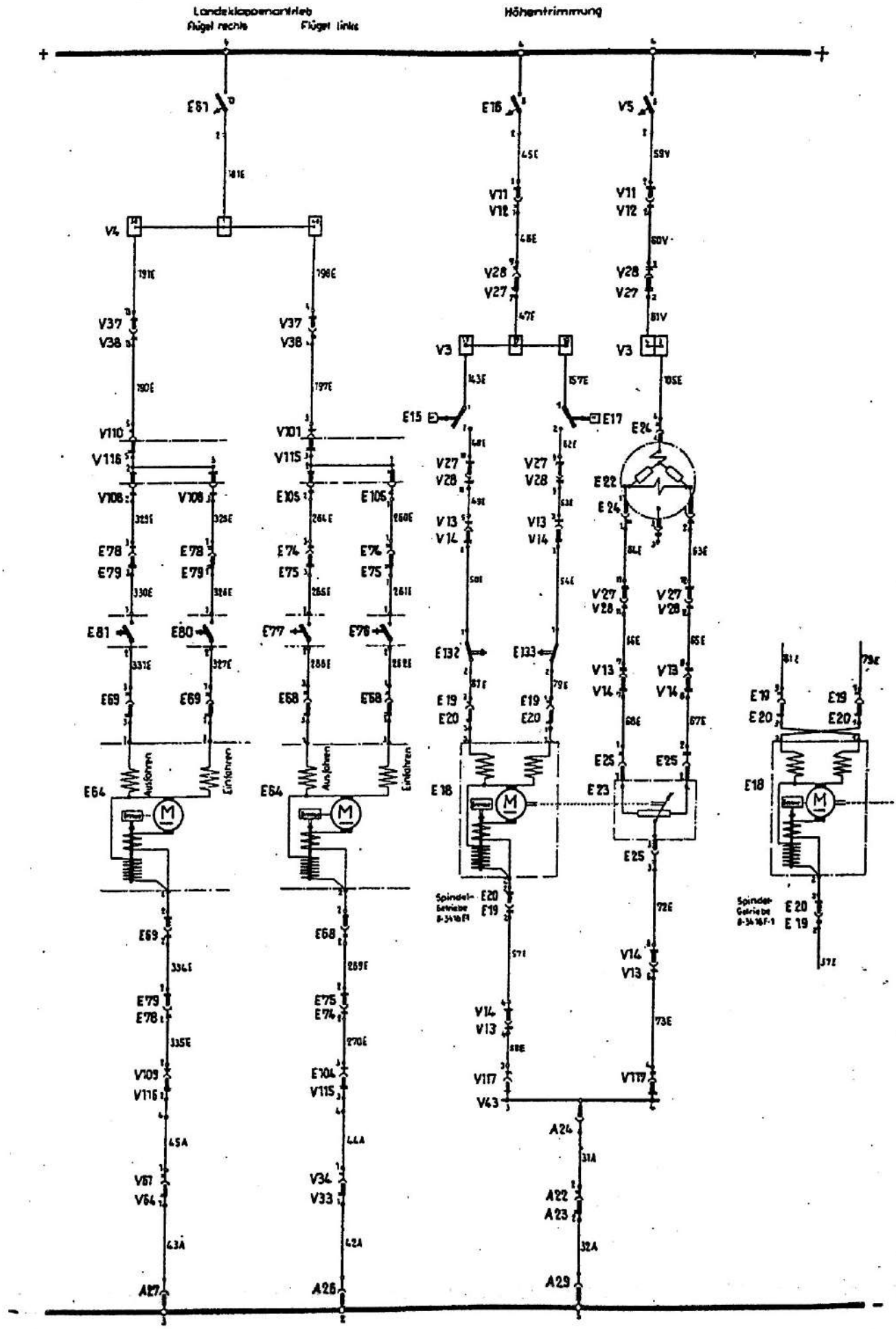

Zeichnung Nr. 6
Stromlaufplan, L-Anlage

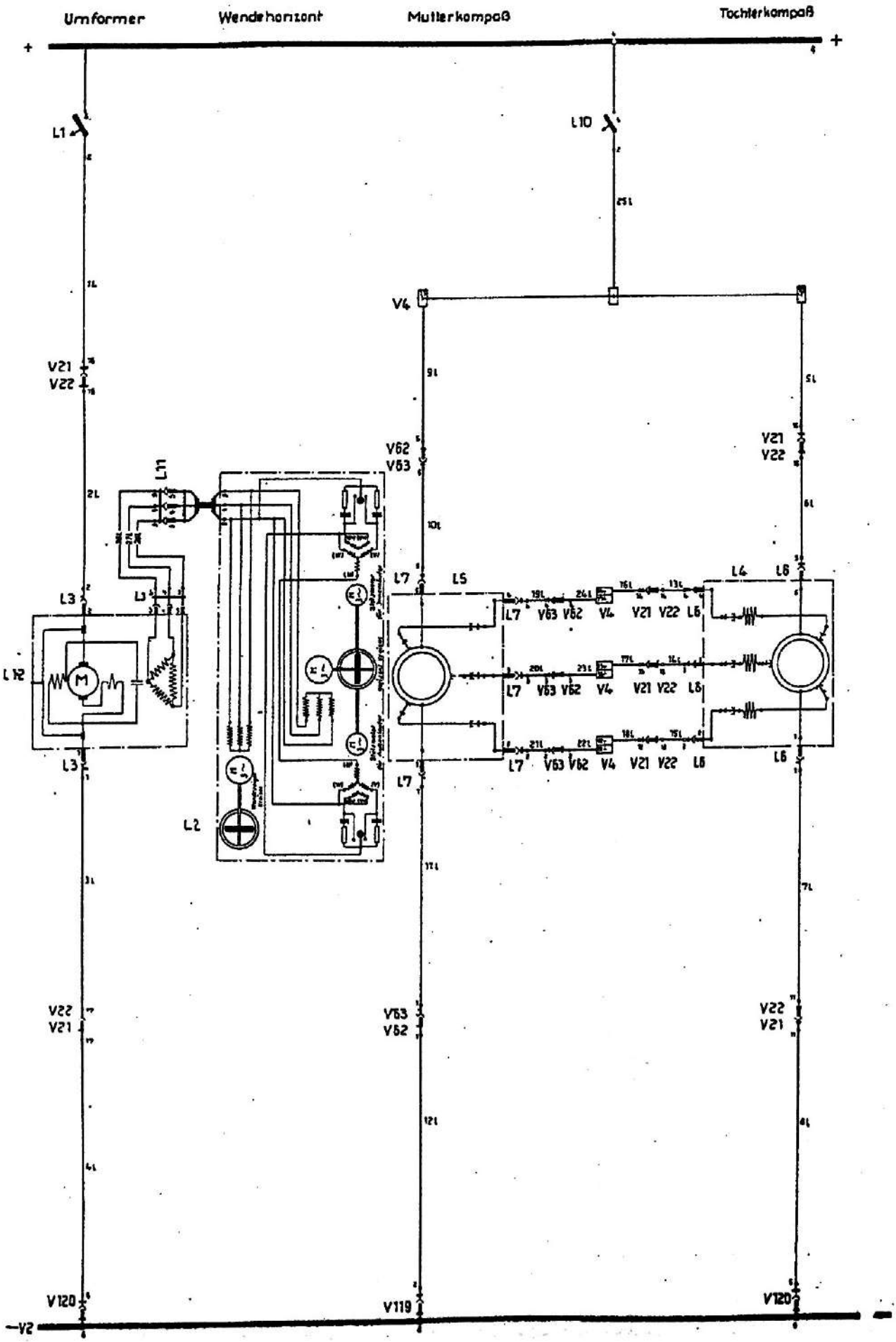

8-190.000-6923

Zeichnung Nr. 5f
Stromlaufplan, E-Anlage, Teil 6

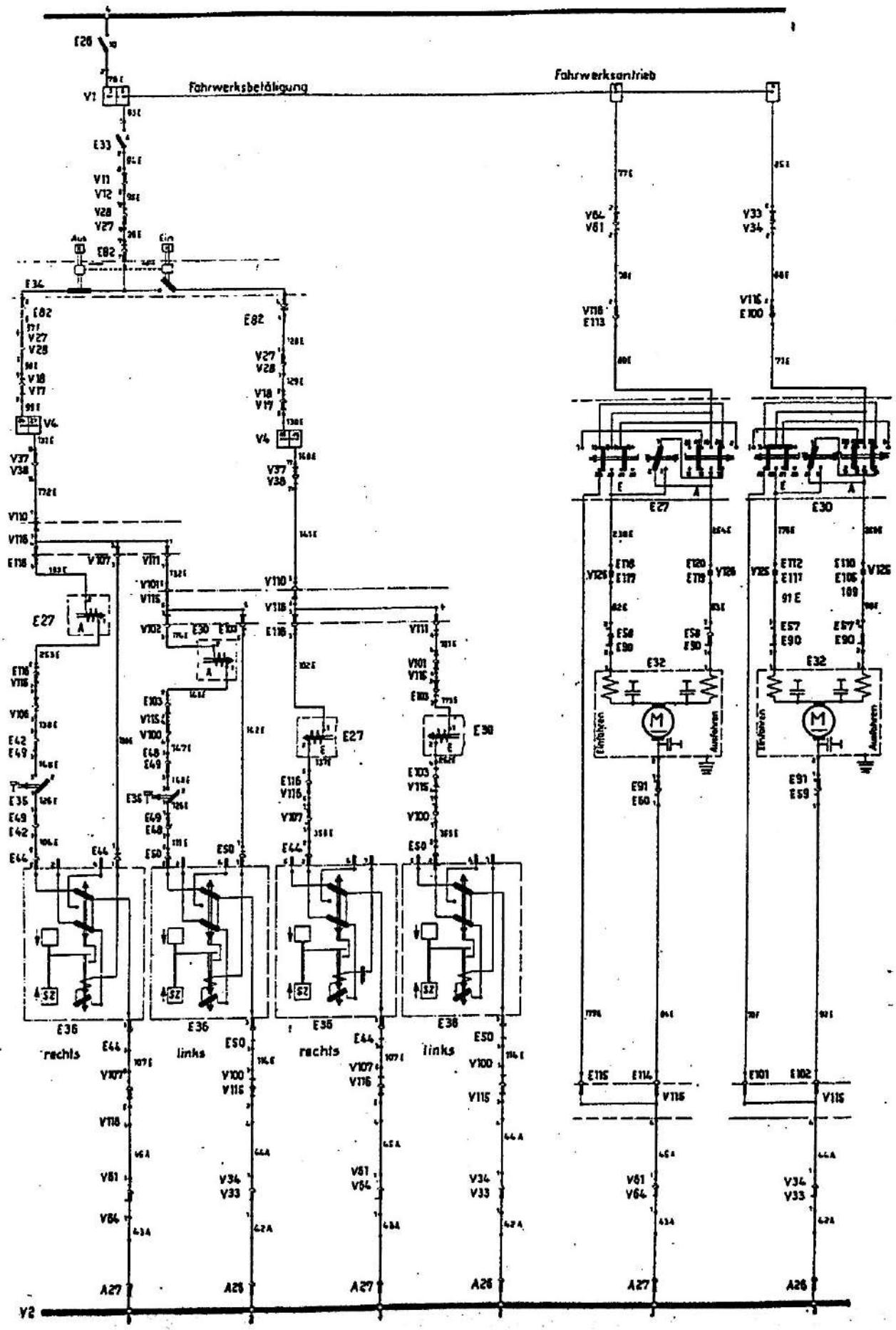

8-190.000-5922,c

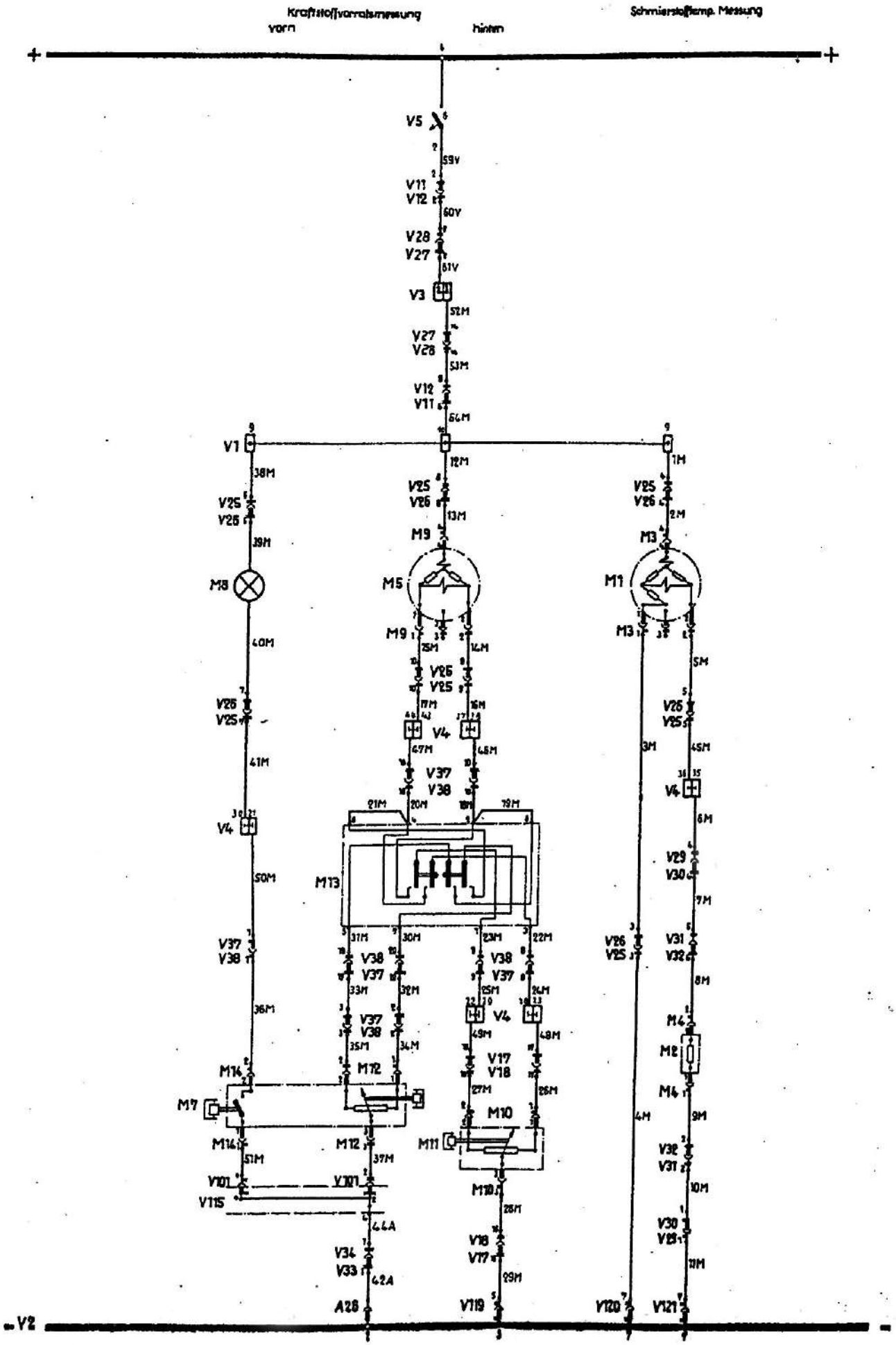
Kraftstoffvorratsmessung
vorn
hinten
Schmierstoffemp. Messung
+
+
V5
59V
V11
V12
60V
V28
V27
61V
V3
52M
V27
V28
53M
V12
V11
64M
V1
12M
V25
V26
13M
M9
M5
M19
25M
14M
V25
V25
17M
16M
V4
47M
48M
V37
V38
21M
20M
19M
M13
31M
30M
23M
22M
V38
V37
33M
32M
25M
24M
V37
V38
35M
34M
V4
49M
48M
M12
V17
V18
27M
26M
M10
M11
V101
V107
V115
44A
V34
V33
42A
A28
V18
V17
29M
V119
-V2
V1
38M
V25
V26
39M
M8
40M
V25
V25
41M
V4
50M
V37
V38
36M
M14
M17
M14
51M
M12
37M
V101
V107
V115
44A
V34
V33
42A
A28
V25
V26
1M
M3
M1
M3
5M
V26
V25
3M
45M
V4
6M
V29
V30
7M
V26
V25
V31
V32
8M
M4
M2
M4
9M
V32
V31
10M
V30
V29
11M
V120
V121
-V2
8-190.000-6913, c

Zeichnung Nr. 8a
Stromlaufplan, P-Anlage, Teil 1

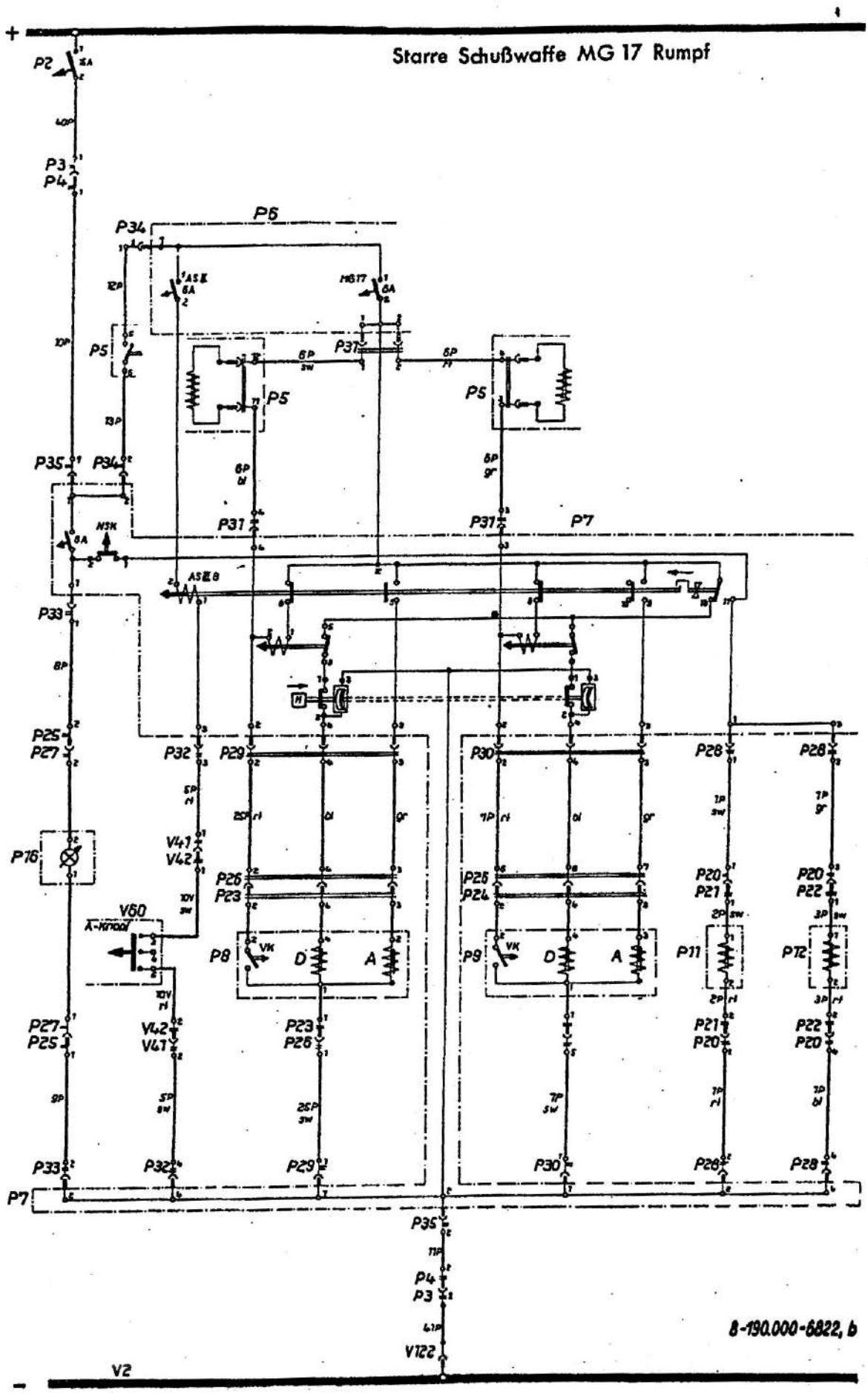

Zeichnung Nr. 8b
Stromlaufplan, P-Anlage, Teil 2

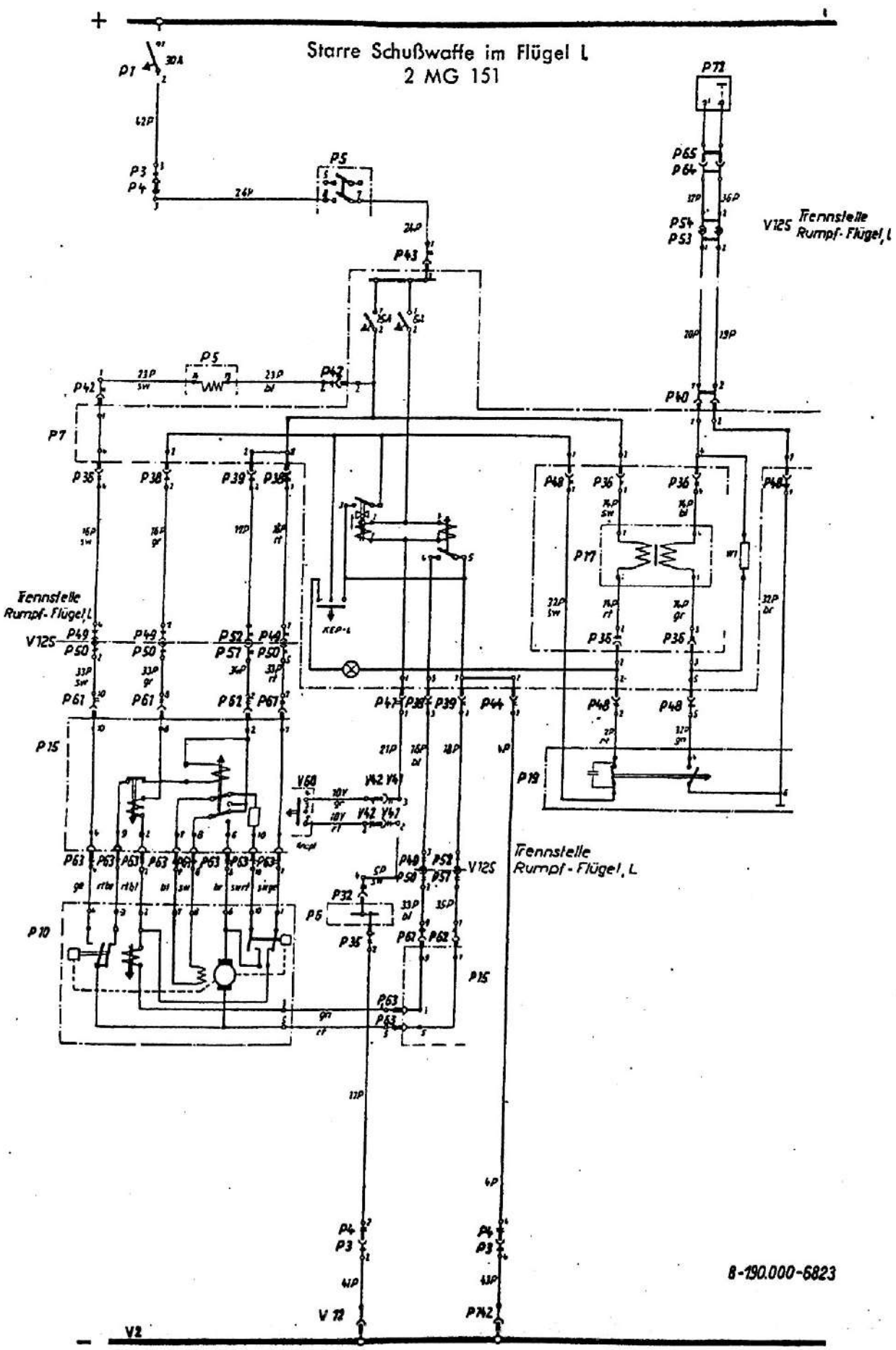

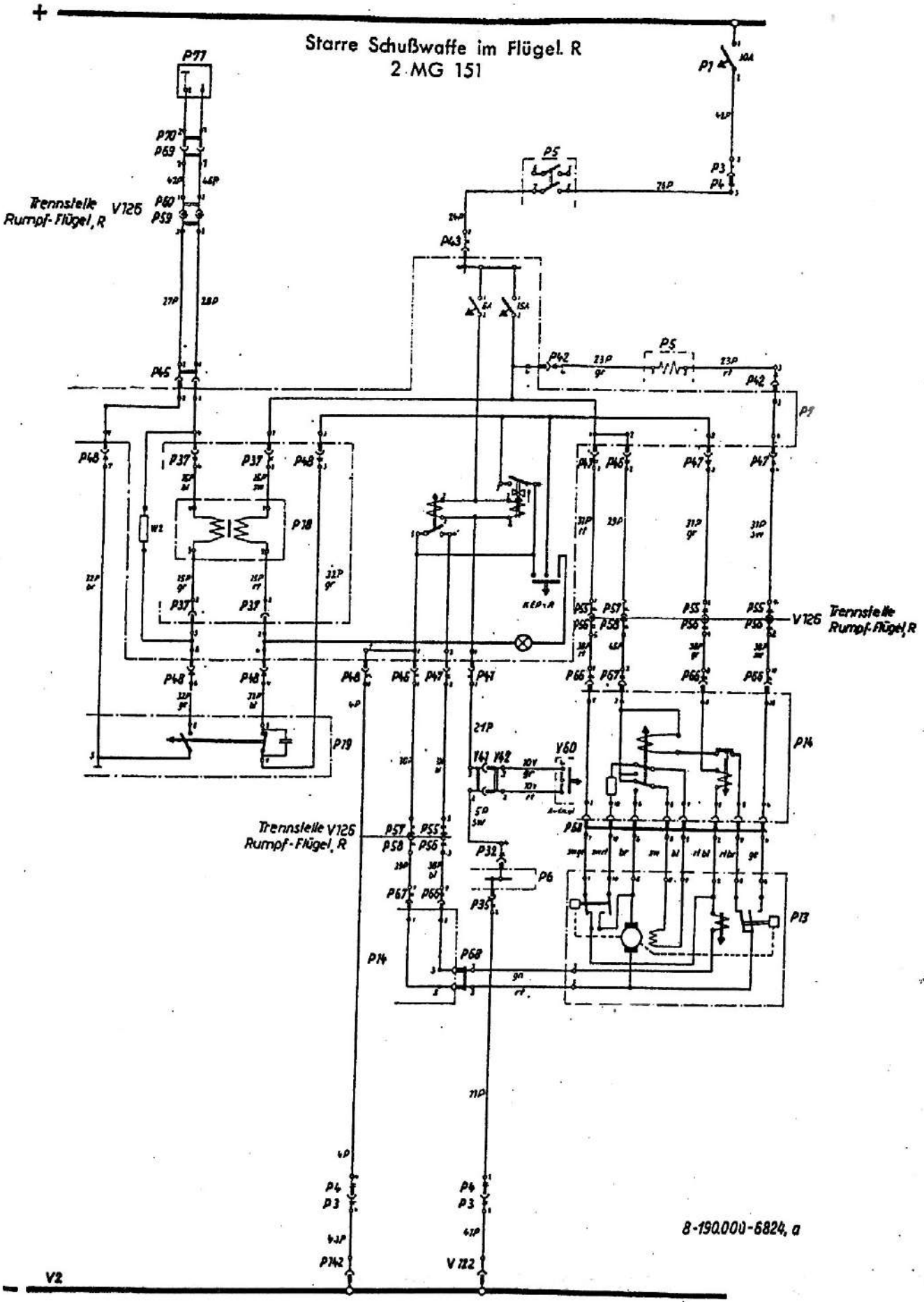
Starre Schußwaffe im Flügel. R
2 MG 151
Trennstelle Rumpf-Flügel, R
V126
Trennstelle V126 Rumpf-Flügel, R
Trennstelle Rumpf-Flügel, R
V126
V60
8-190.000-6824, a
V2

Zeichnung Nr. 8 d
Stromlaufplan, P-Anlage, Teil 4

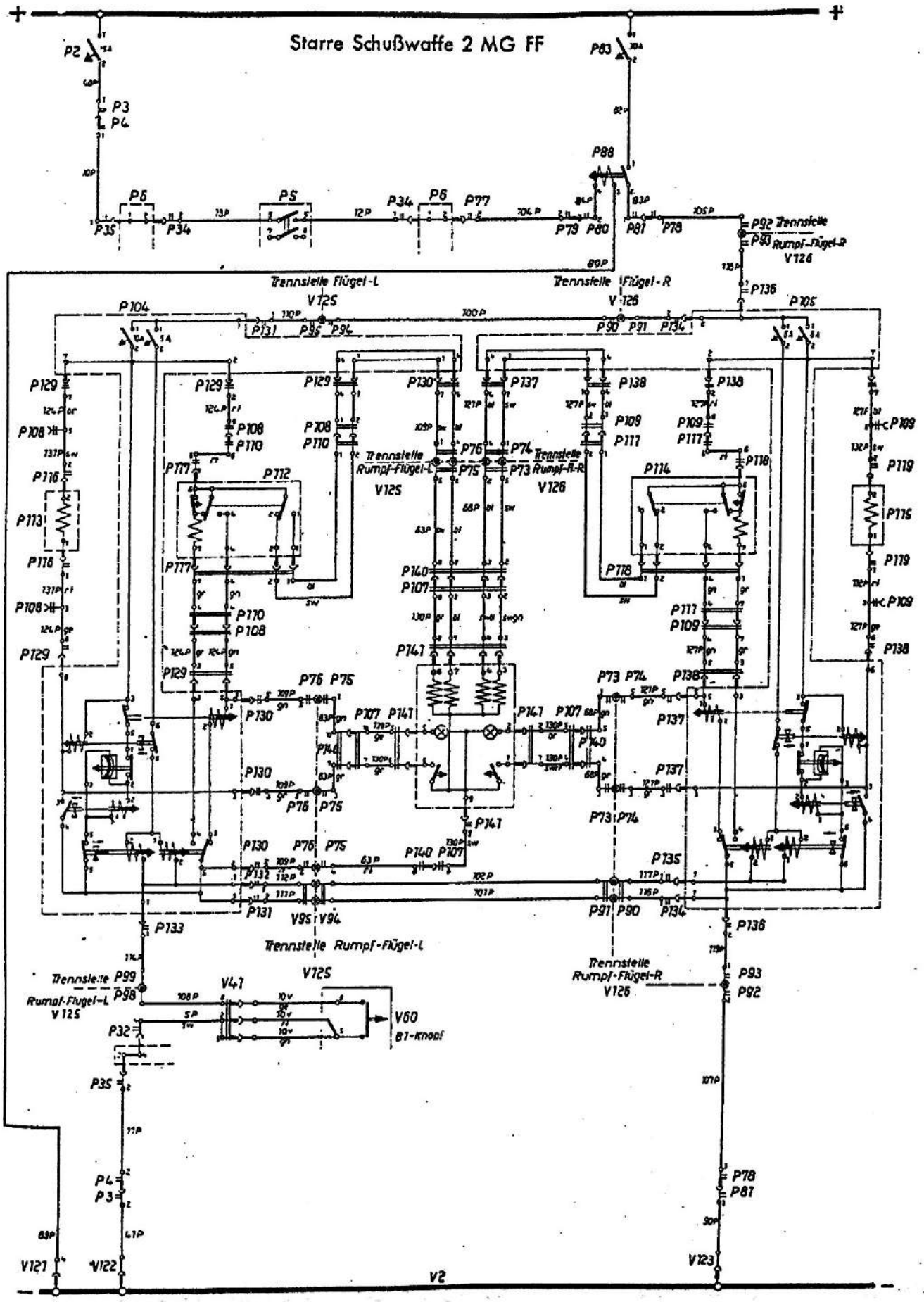

8-190.000-6825

Zeichnung Nr. 9
Stromlaufplan, R-Anlage

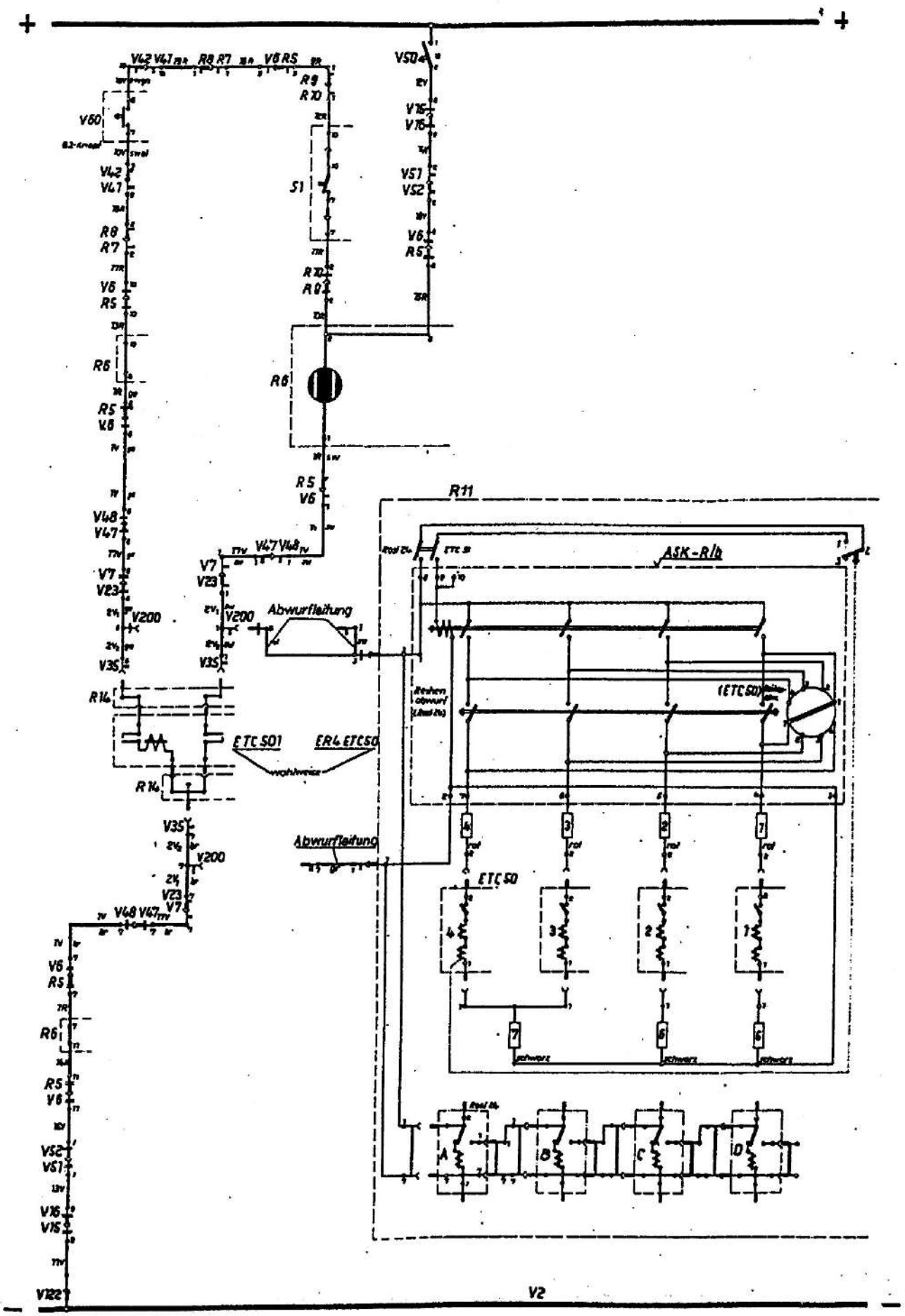

8-190.000-6858.a

Zeichnung Nr. 10
Stromlaufplan, S-Anlage

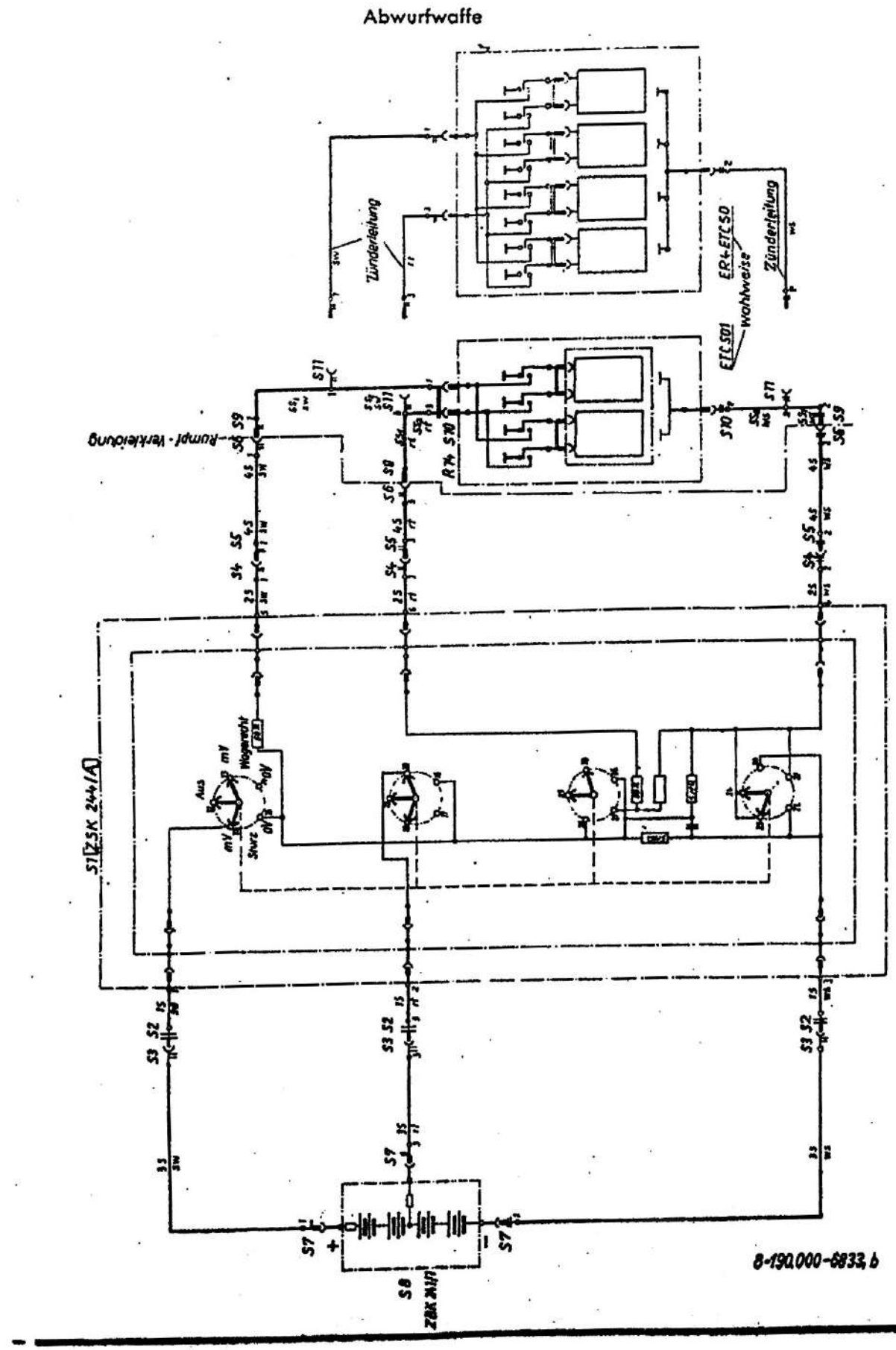

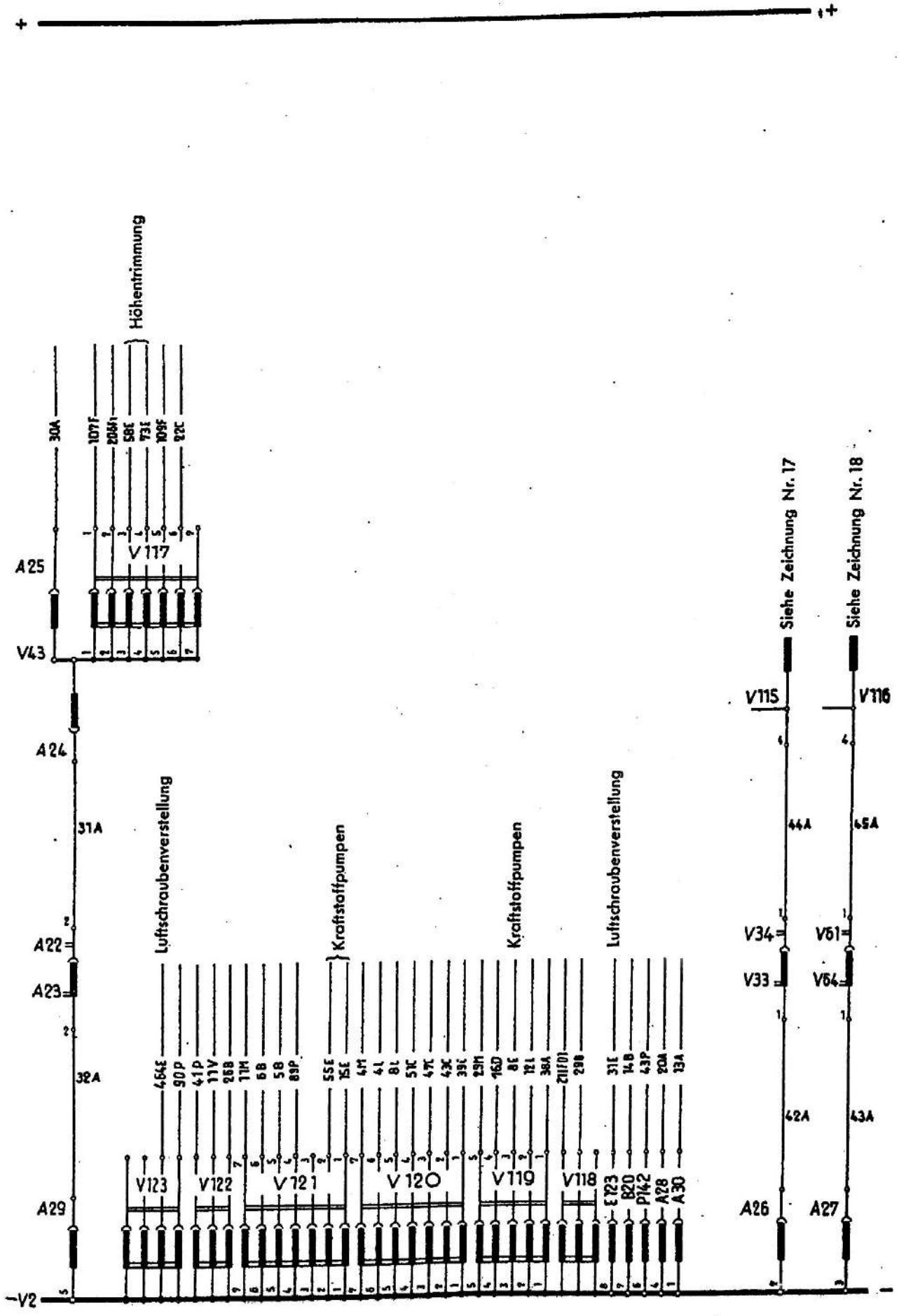

8-190.000-7500 Bl.1

Zeichnung Nr. 12
Anschlußplan, Aufbauverteiler V 1

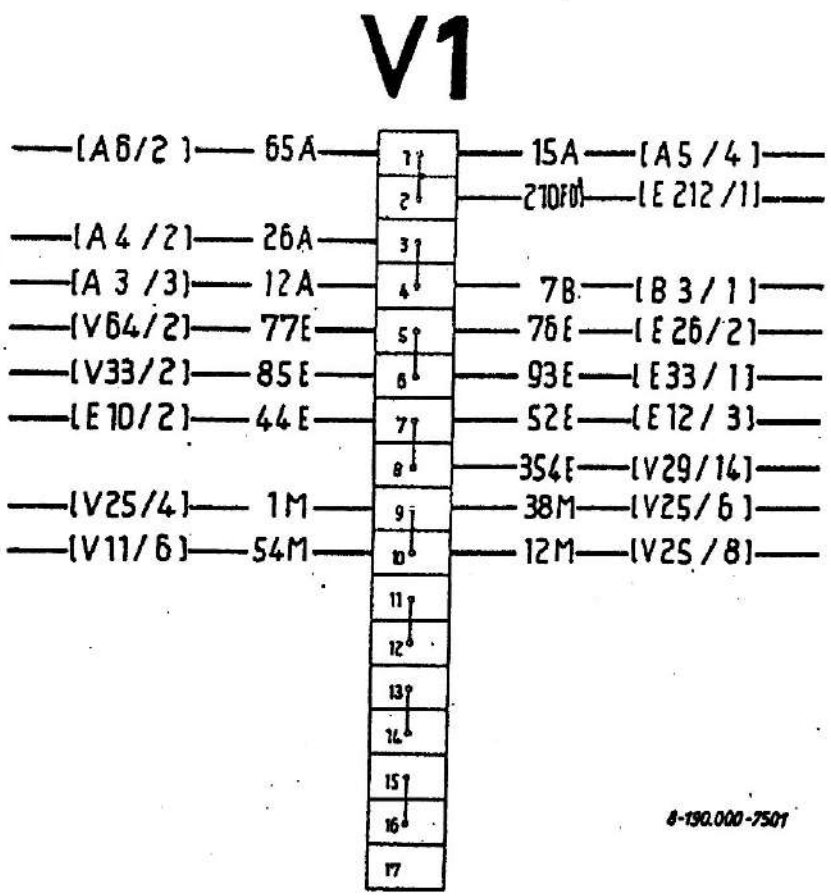

V2

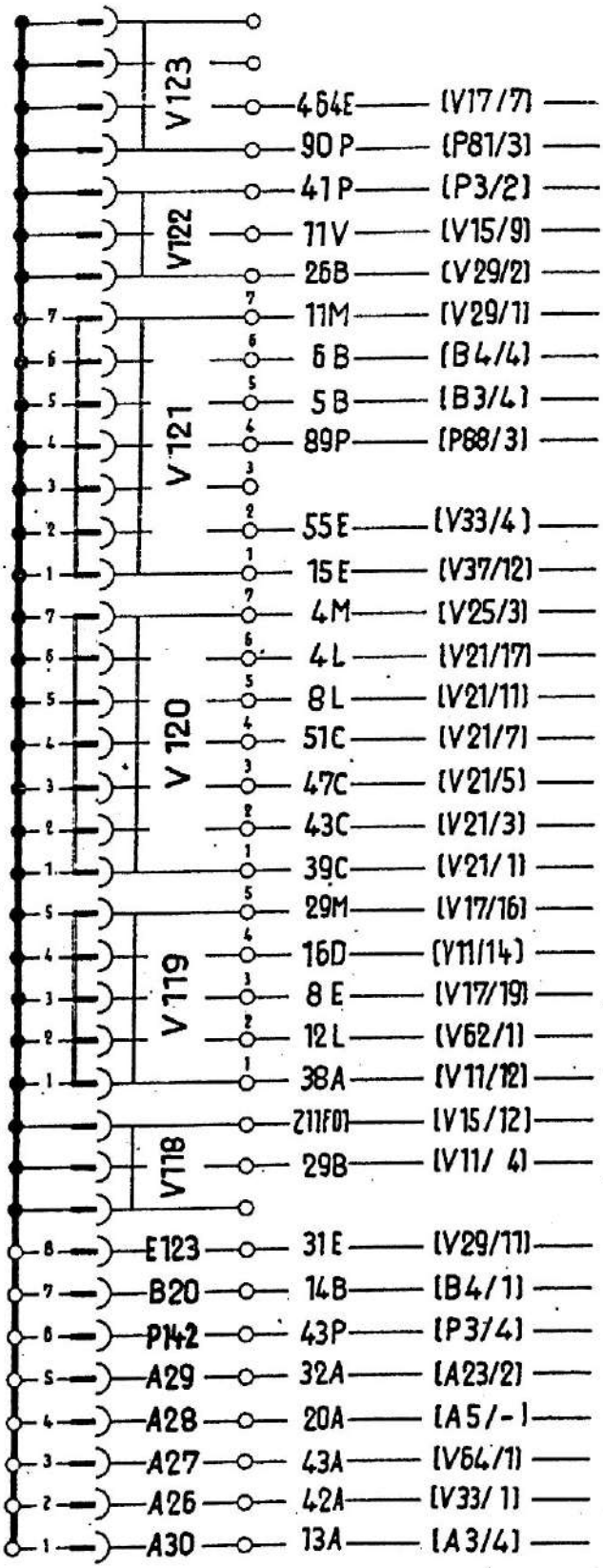

8-190.000-7502 Bl.1

V3

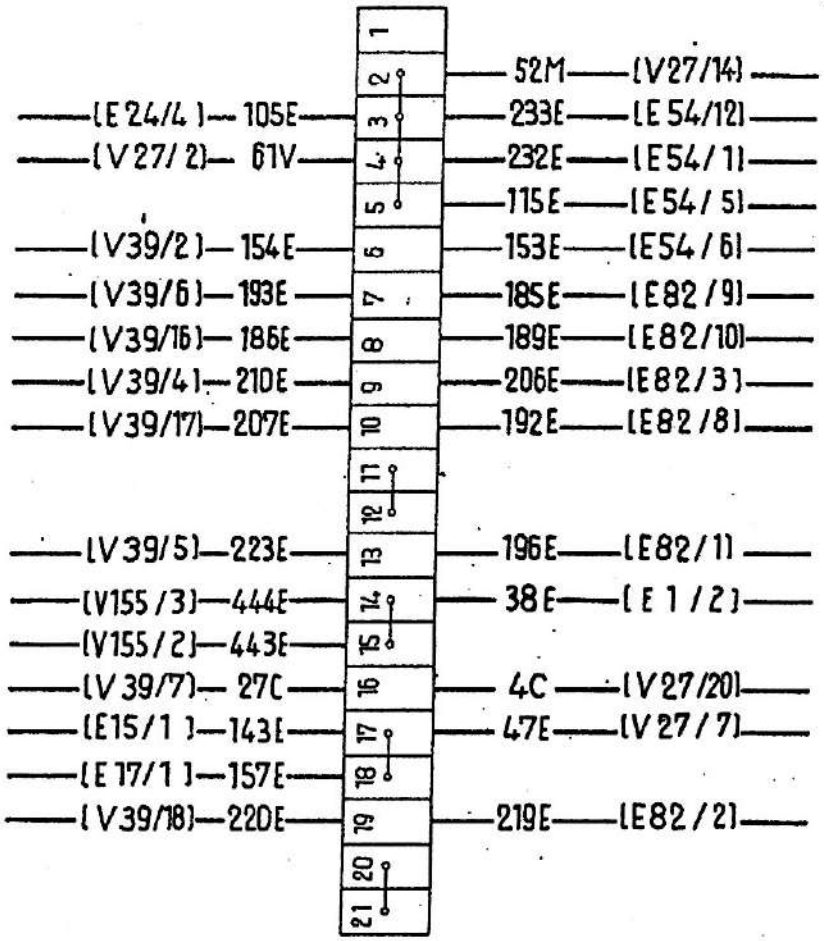

8-190.000-6934.a

V4

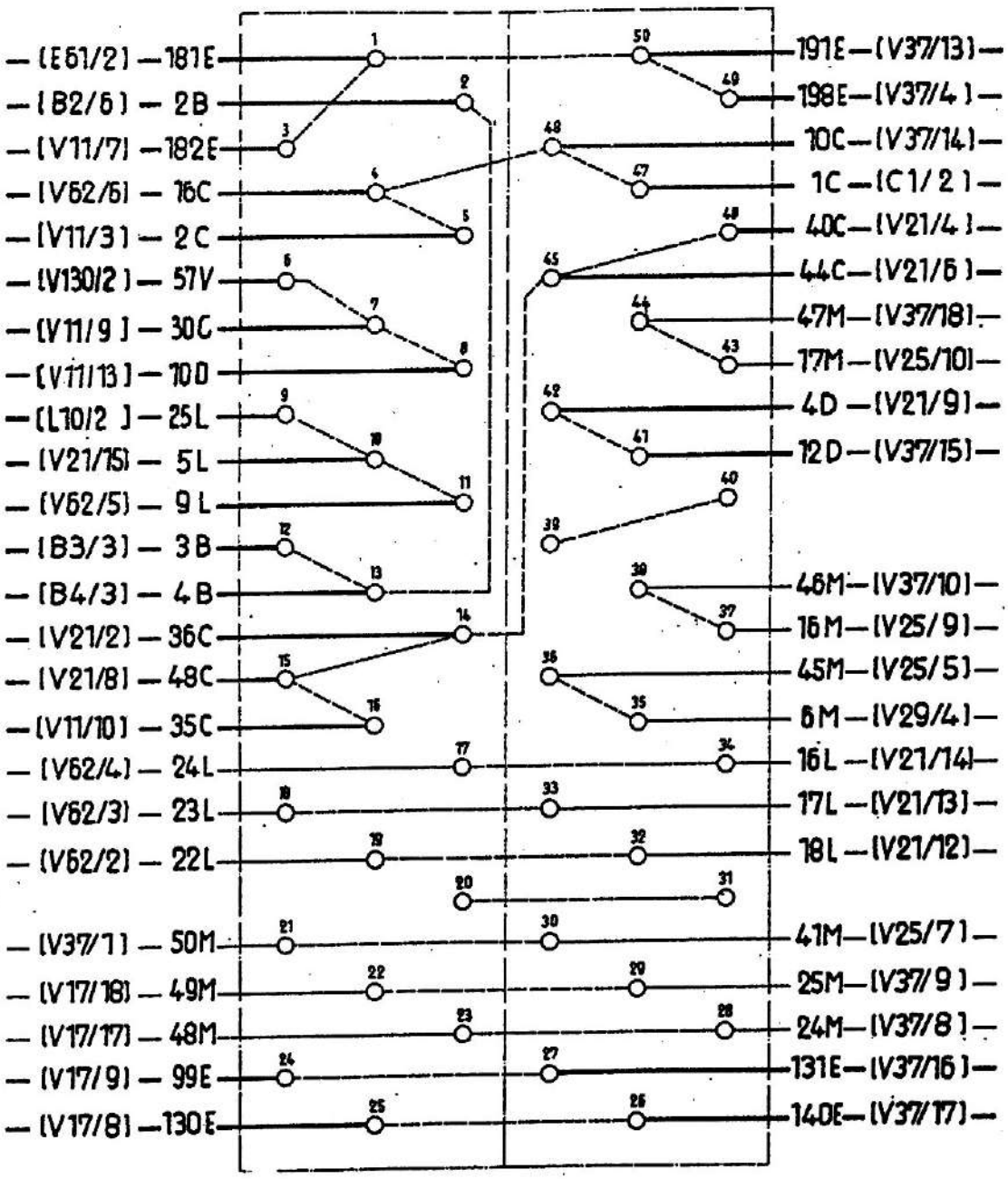

8-190.000-6996, b

Zeichnung Nr. 16
Anschlußplan, Aufreihtrennstelle V 43

V43

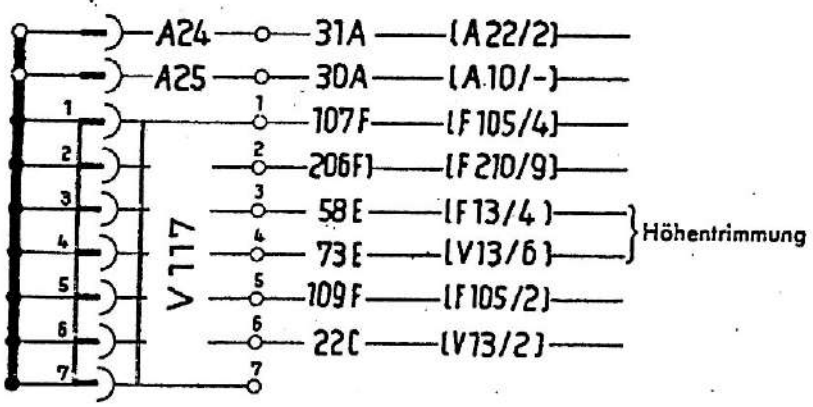

V115

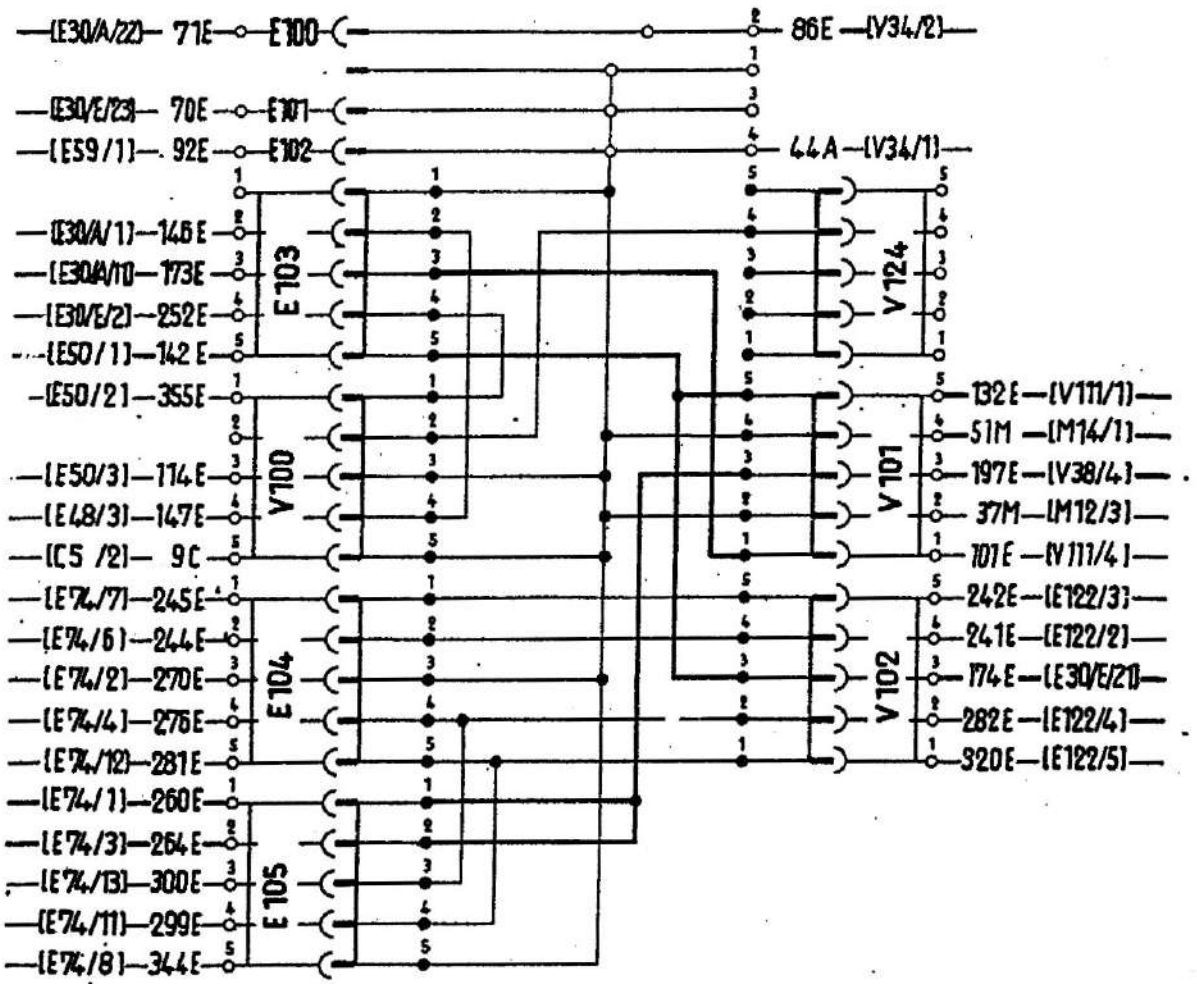

Minusleitungen der E-Anlagen,
die in diesem Verteiler enden

70 E Fahrwerkantrieb, Schaltschütz E 30
92 E Fahrwerkantrieb, Motor
114 E Fahrwerkbetätigung und -überwachung
270 E Landeklappenantrieb
344 E Landeklappenüberwachung

8-190000-6918,a

V116

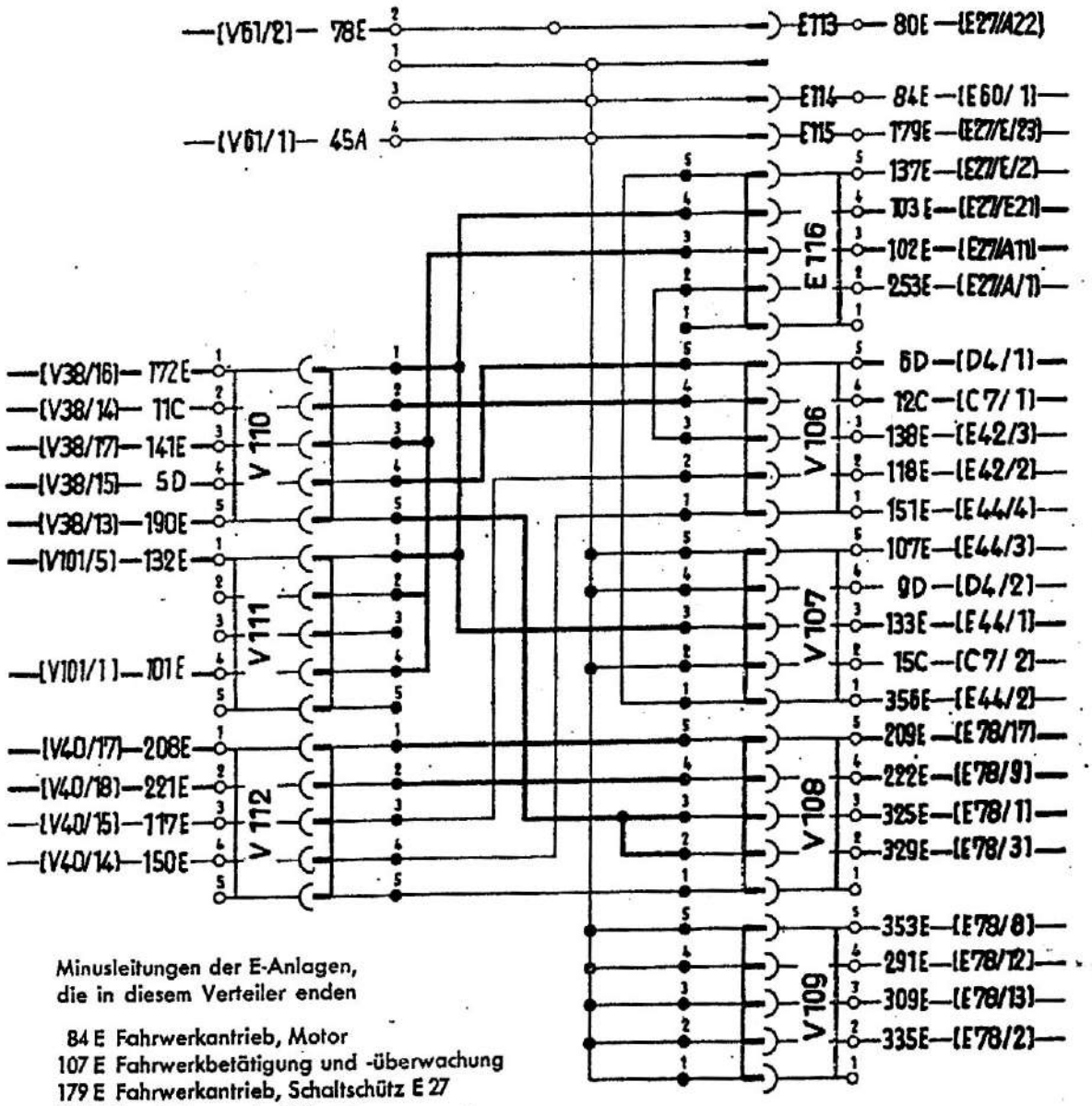

Minusleitungen der E-Anlagen,
die in diesem Verteiler enden

84 E Fahrwerkantrieb, Motor
107 E Fahrwerkbetätigung und -überwachung
179 E Fahrwerkantrieb, Schaltschütz E 27
291 E Landeklappenbetätigung
309 E Landeklappenbetätigung
335 E Landeklappenantrieb
353 E Landeklappenüberwachung

8-190.000-6919,a

V125

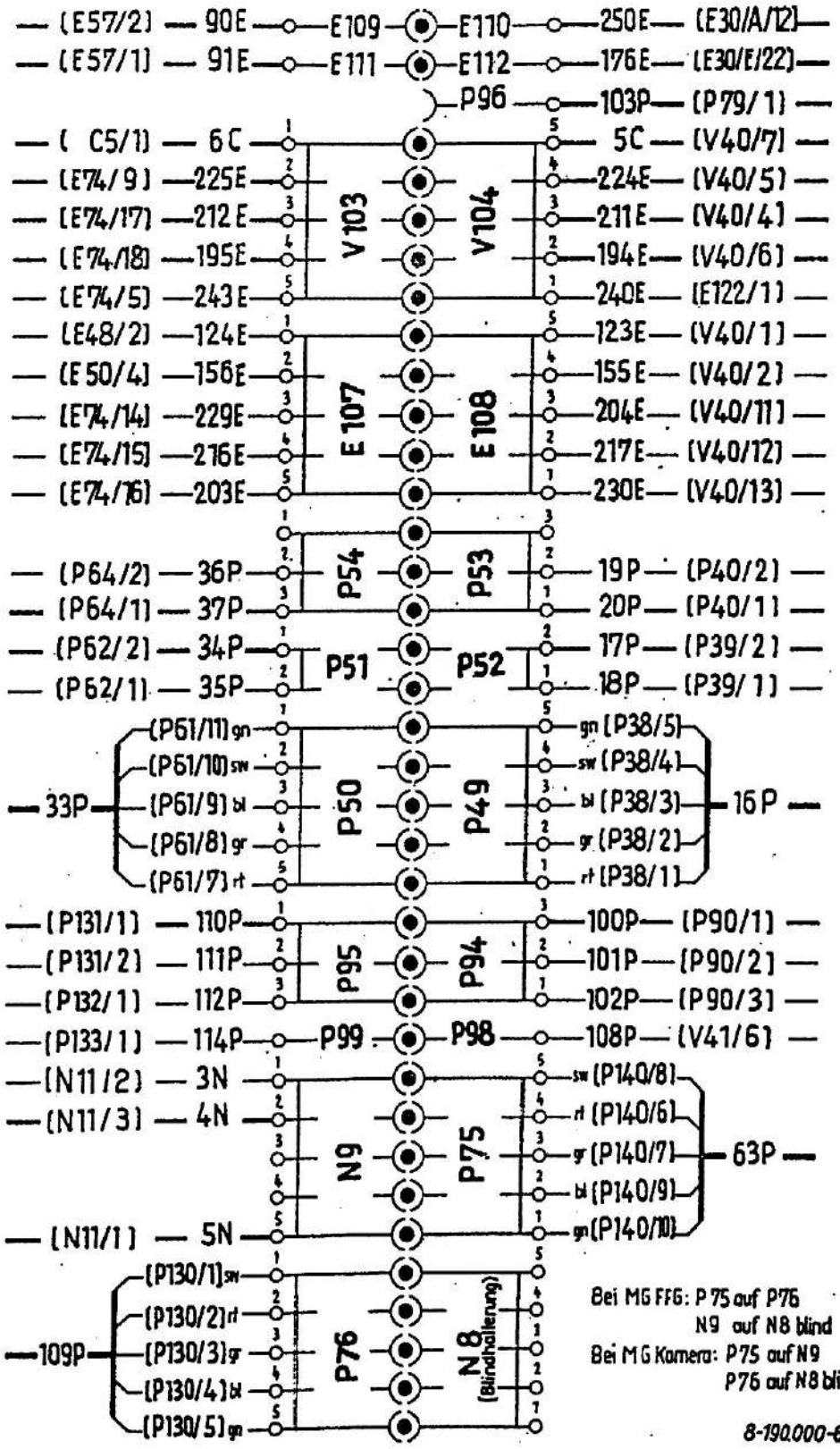
(E57/2) 90E E109 E110 250E (E30/A/12)
(E57/1) 91E E111 E112 176E (E30/E/22)
P96 103P (P79/1)
(C5/1) 6C 5C (V40/7)
(E74/9) 225E 224E (V40/5)
(E74/17) 212E 211E (V40/4)
(E74/18) 195E 194E (V40/6)
(E74/5) 243E 240E (E122/1)
(E48/2) 124E 123E (V40/1)
(E50/4) 156E 155E (V40/2)
(E74/14) 229E 204E (V40/11)
(E74/15) 216E 217E (V40/12)
(E74/16) 203E 230E (V40/13)
V103
V104
E107
E108
(P64/2) 36P 19P (P40/2)
(P64/1) 37P 20P (P40/1)
(P62/2) 34P 17P (P39/2)
(P62/1) 35P 18P (P39/1)
P54
P53
P51
P52
33P
(P61/11) gn
(P61/10) sw
(P61/9) bl
(P61/8) gr
(P61/7) rt
gn (P38/5)
sw (P38/4)
bl (P38/3)
gr (P38/2)
rt (P38/1)
16P
P50
P49
(P131/1) 110P 100P (P90/1)
(P131/2) 111P 101P (P90/2)
(P132/1) 112P 102P (P90/3)
(P133/1) 114P P99 P98 108P (V41/6)
P95
P94
(N11/2) 3N
(N11/3) 4N
(N11/1) 5N
sw (P140/8)
rt (P140/6)
gr (P140/7)
bl (P140/9)
gn (P140/10)
63P
N9
P75
109P
(P130/1) sw
(P130/2) rt
(P130/3) gr
(P130/4) bl
(P130/5) gn
P76
N8
(Blindhalterung)
Bei MG FFG: P75 auf P76
N9 auf N8 blind
Bei MG Kamera: P75 auf N9
P76 auf N8 blind
8-190.000-6920

V 126

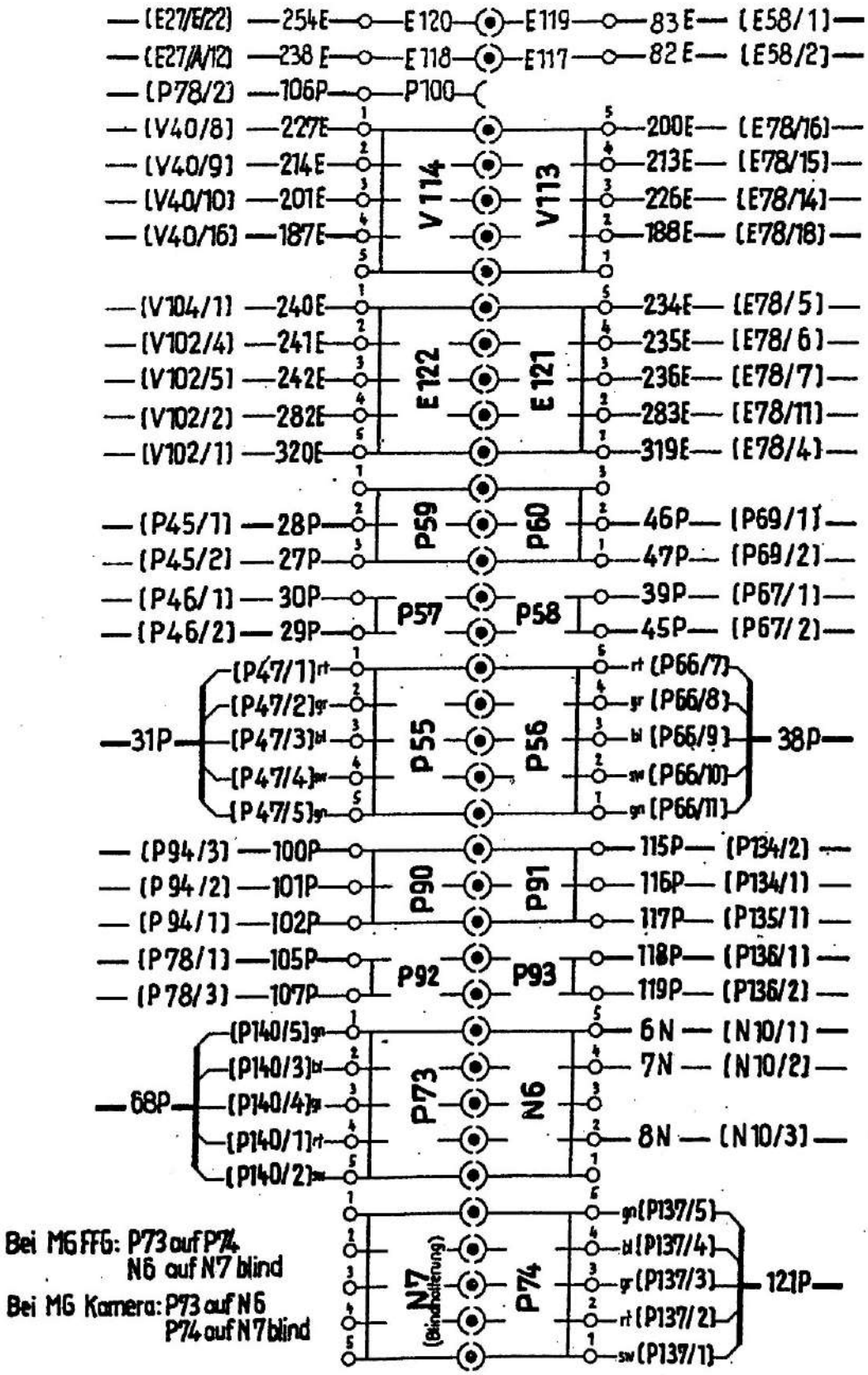

8-190000-6921
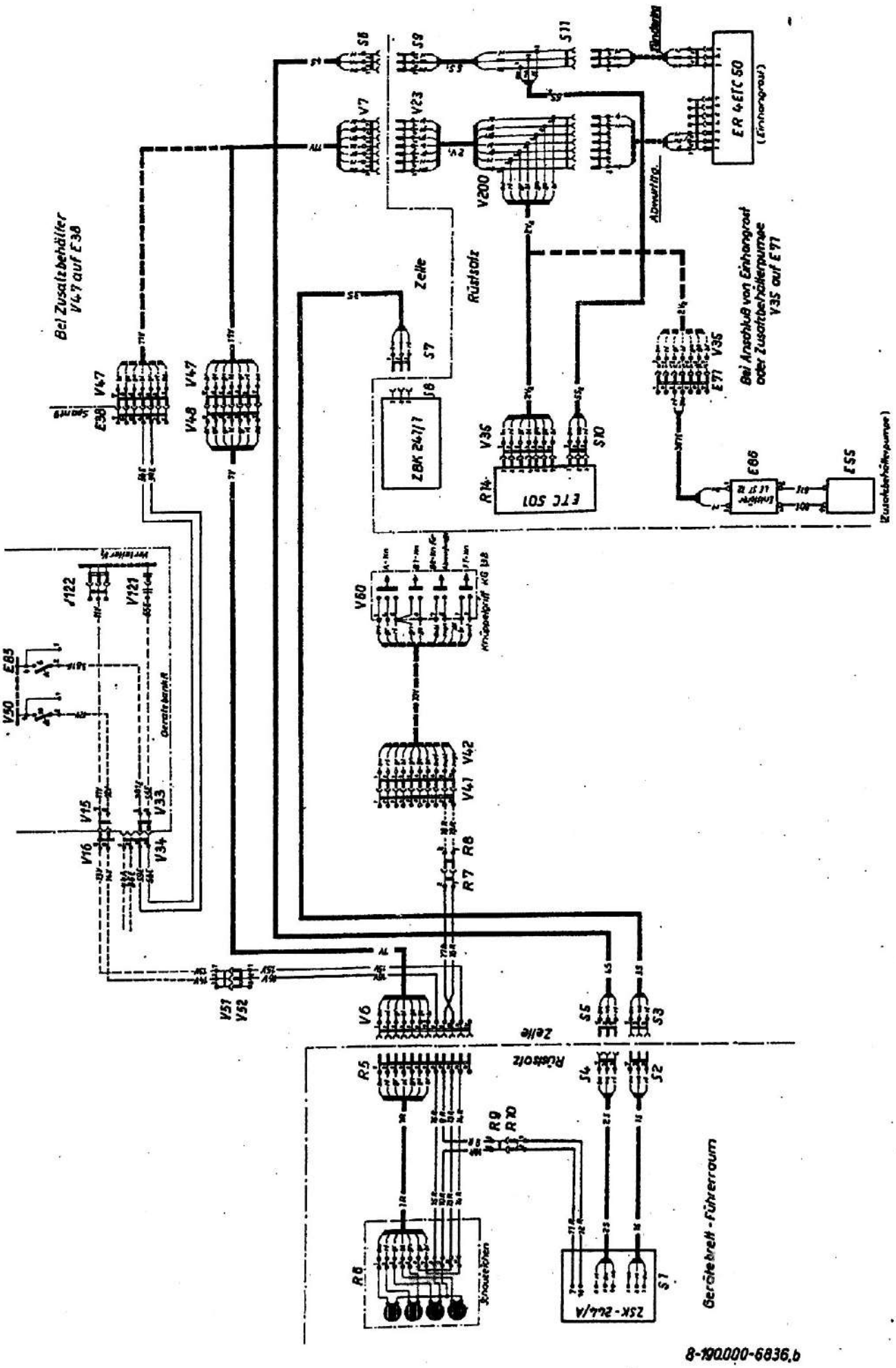
Zeichnung Nr. 21
Bauschaltplan, Abwurfwaffe und Rüstsatz